АЛЮМІНІЄВІ КАБЕЛЬНІ КОРОБИ І КОЛОНИ

ALUMINIUM CABLE DUCTS AND COLUMNS

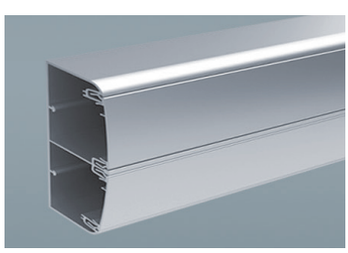

In·Liner Aero

Сфера застосування
Application

Алюмінієві кабель-канали та колони In-liner Aero
Aluminium cable trunks and columns In-liner Aero

In-liner Aero – це система алюмінієвих кабельних коробів і колон (сервісних стійок) для відкритої проводки в приміщеннях. Широка сфера застосування: медичні та дитячі установи, банки, офіси, торговельні зали, промислові підприємства, сучасні інтер'єри стилю Hi-Tech. Головні переваги алюмінієвих кабеленесучих систем – висока ударостійкість, довговічність і екологічність.

In-liner Aero is an aluminium cable ducting and column (service rack) system for exposed indoor wiring. Wide application: healthcare and child care institutions, banks, offices, shopping spaces, manufacturing facilities, and modern hi-tech interiors. The key advantages of aluminium cable-support systems are high impact resistance, long service life and environmental friendliness.

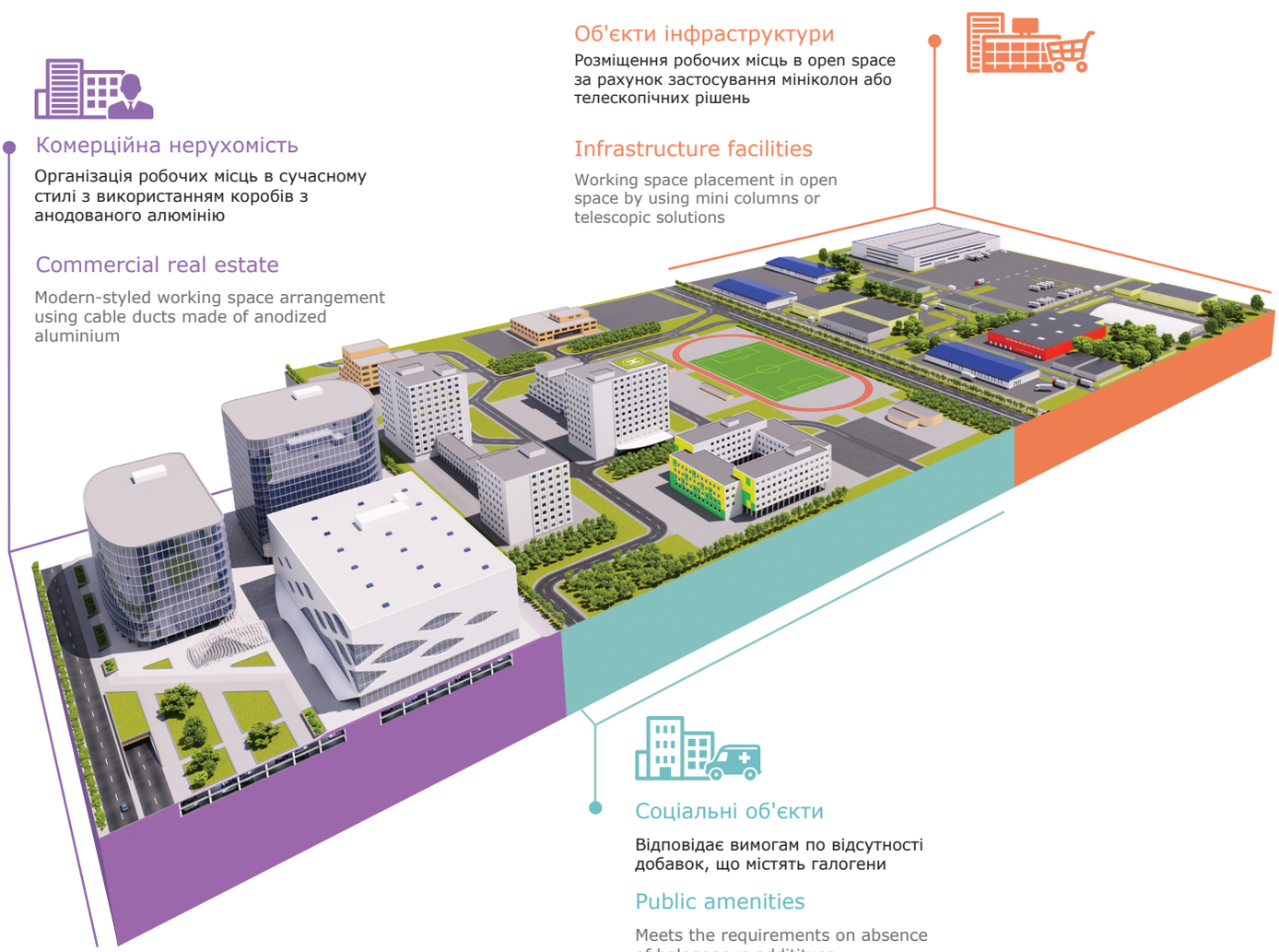

Комерційна нерухомість

Організація робочих місць в сучасному стилі з використанням коробів з анодованого алюмінію

Commercial real estate

Modern-styled working space arrangement using cable ducts made of anodized aluminium

Об'єкти інфраструктури

Розміщення робочих місць в open space за рахунок застосування мініколон або телескопічних рішень

Infrastructure facilities

Working space placement in open space by using mini columns or telescopic solutions

Соціальні об'єкти

Відповідає вимогам по відсутності добавок, що містять галогени

Public amenities

Meets the requirements on absence of halogenous addititves

Асортимент
Product range

Алюмінієвий кабель-канал 90х50 і 110х50 мм з кришками. Довжина: 2 метра. Колір: сірий металік і білий.
90x50 mm and 110x50 mm aluminium cable trunk with covers. Length: 2 metres. Colour: metallic grey and white.

Кабель-канал 140х50 мм з вбудованим роздільником і двома кришками. Довжина: 2 метра. Колір: сірий металік і білий.
140x50 mm cable trunk with an integrated divider and two covers. Length: 2 metres. Colour: metallic grey and white.

Алюмінієві колони висотою 4,2 і 3 м, 71 см, 50 см, 35 і 25 см. Колір: сірий металік, чорний і білий. Кришки із алюмінію.
Aluminium columns 4.2 m and 3 m, 71 cm, 50 cm, 35 cm and 25 cm high. Colour: metallic grey, black and white. Aluminium covers.

Технічні характеристики
Specifications

ХАРАКТЕРИСТИКИ CHARACTERISTIC	ЗНАЧЕННЯ VALUE
Матеріал прямих секцій коробів і сервісних стійок (колон) Material of straight sections of cable ducts and service racks (columns)	Анодований алюміній (поверхня коробів захищена плівкою – оберігає при транспортуванні і монтажі) Anodized aluminium (duct surface is protected with film for preservation during shipping and installation)
Матеріали аксесуарів (фасонних секцій) Materials of accessories (fittings)	АБС-пластик ABS plastic
Електробезперервність коробів і колон Electrical continuity of ducts and columns	Відповідають ДСТУ 4499 підрозділи 12.1 і 12.2 Conform with National Standart of Ukraine 4499, subsections 12.1 and 12.2
Кліматичне виконання Climatic version	ПХЛ категорія 4 (ГОСТ 15150 і ГОСТ 15543) PKhL (for boreal climate), category 4 (National Standart 15150 and National Standart 15543)
Ступінь захисту Protection rating	IP40 (ДСТУ 4499 п. 6.6) IP 40 (National Standart of Ukraine 4499 para. 6.6)
Температура монтажу/експлуатації Installation / operating temperature	від -5 °С до +60 °С / від -25 °С до +60 °С -5 °C to +60 °C / -25 °C to +60 °C
Ударна міцність при мінімальній температурі експлуатації -25 °С Impact resistance at minimum operating temperature of -25 °C	не менш як 20 Дж at least 20 J
Колір коробів і аксесуарів Colour of ducts and accessories	Сірий металік, білий Metallic grey, white
Колір колон (сервісних стійок) і аксесуарів Colour of columns (service racks) and accessories	Сірий металік, білий, чорний Metallic grey, white, black
Опорні площини для кабелів кабельних коробів Bearing surfaces for cables in cable ducts	Відповідають ДСТУ 4499 пункт 10.2 Conform with National Standart of Ukraine 4499, para. 10.2
Конструкція системи коробів і сервісних стійок (колон) Structure of duct and service rack (column) system	Відповідає ДСТУ 4499 пункти 9.1, 9.4; конструкція коробів і колон дозволяє прокладати відкриті змінювані мережі Conforms with National Standart of Ukraine 4499, paras. 9.1, 9.4; the structure of ducts and columns allows wiring exposed reconfigurable networks

Відмітні особливості
Key features

ЕВВ монтуються всередину колони.
Кришки колон виготовлені з алюмінію.
Wiring devices are mounted inside of the column.
Column covers are made of aluminium.

Вишуканий сучасний дизайн. Привабливі обтічні форми. Стиль Hi-Tech.
Elegant modern design. Attractive streamlined shape. Hi-tech style.

Короба і аксесуари не містять шкідливих для здоров'я домішок галогенів.
The ducts and accessories are free of harmful halogen additives.

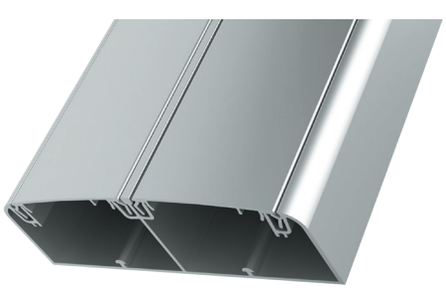

Алюмінієві роздільники в колоні і коробі 140х50 підвищують їх екрануючі властивості.
Aluminium dividers in the 140 x 50 column and duct improve their shielding properties.

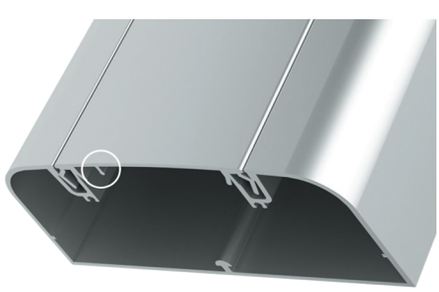

Для заземлення коробів використовуються спеціальні напрямні на кришках і основі.
The ducts are grounded using special guides on the covers and base.

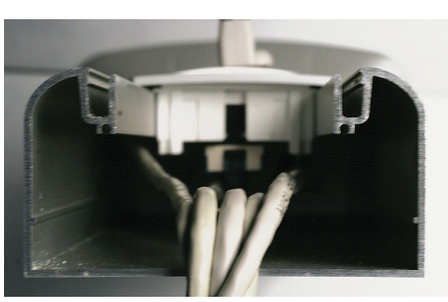

Розширений температурний діапазон експлуатації і висока ударостійкість.
Extended operating temperature range and high impact resistance.

Склад системи
System composition

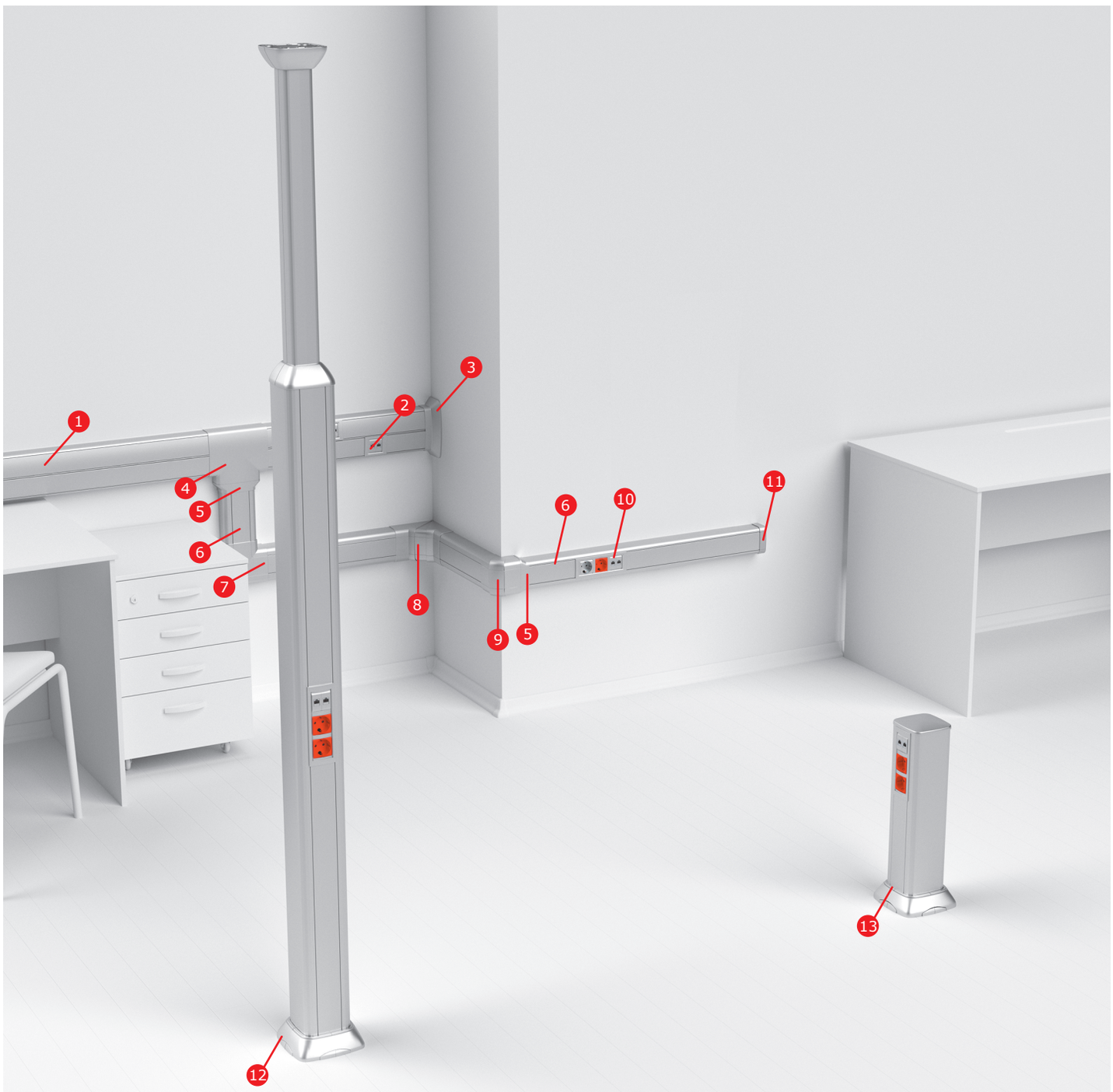

1. Алюмінієвий кабель-канал двосекційний, з 2 кришками;
2. Рамка універсальна на 2 модуля електровстановлювальних виробів;
3. Введення кабель-каналу в стіну / стелю;
4. Трійник;
5. Перехідник;
6. Алюмінієвий кабель-канал з кришкою;
7. Кут плаский;
8. Кут внутрішній змінний;
9. Кут зовнішній змінний;
10. Рамка універсальна на 6 модулів електровстановлювальних виробів;
11. Заглушка;
12. Алюмінієва телескопічна колона;
13. Алюмінієва міні-колона.

1. Aluminium two-section cable trunk with 2 covers.
2. All-purpose frame for 2 wiring device modules.
3. Cable trunk lead-in for insertion into a wall / ceiling.
4. T-coupler.
5. Adapter.
6. Aluminium cable trunk with a cover.
7. Flat angle.
8. Variable inner angle.
9. Variable outer angle.
10. All-purpose frame for 6 wiring device modules.
11. Cap.
12. Aluminium telescopic column.
13. Aluminium mini column.

Алюмінієві короби: прямі елементи
Aluminium ducts: straight components

Кабельні короби 90x50 і 110x50 мм з кришками
90x50 mm and 110x50 mm cable ducts with covers
L2000

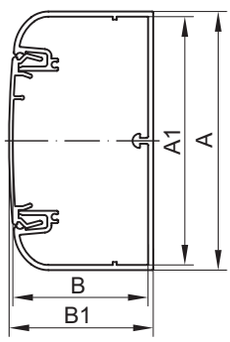

Призначення:
• прокладання кабелів та встановлення ЕВВ.
Характеристики:
• матеріал: алюміній;
• захисна плівка;
• можливість встановлення перегородки.

Purpose:
• cable laying and installation of wiring devices.
Characteristics:
• material: aluminium;
• protective film;
• allows installation of a partition.

РОЗМІРИ, мм DIMENSIONS, mm				ПЛОЩА ВНУТРІШНЬОГО ПЕРЕТИНУ INNER CROSS-SECTION AREA	ВИКОНАННЯ DESIGN	КОЛІР COLOUR	ВАГА, кг/шт. WEIGHT kg/unit	КОД CODE
A	B	A1	B1	кв. мм / sq. mm				
90	50	86,4	47,1	3682	Анодований алюміній / Anodized aluminium	сріблястий металік RAL 9006 / silver metallic RAL 9006	1,592	09599
					Анодований алюміній з порошковим забарвленням / Powder-painted anodized aluminium	білий RAL 9016 / white RAL 9016	1,677	19599
110	50	106,4	47,1	4427	Анодований алюміній / Anodized aluminium	сріблястий металік RAL 9006 / silver metallic RAL 9006	1,618	01199
					Анодований алюміній з порошковим забарвленням / Powder-painted anodized aluminium	білий RAL 9016 / white RAL 9016	1,716	11199

Кабельні короби 140x50 мм двосекційні з 2 кришками
Two-section 140x50 mm cable ducts with 2 covers
L2000

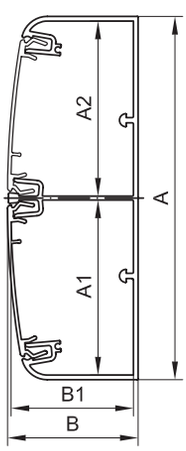

Призначення:
• прокладання кабелів та встановлення ЕВВ.
Характеристики:
• матеріал: алюміній;
• захисна плівка;
• можливість встановлення перегородки.

Purpose:
• cable laying and installation of wiring devices.
Characteristics:
• material: aluminium;
• protective film;
• allows installation of a partition.

РОЗМІРИ, мм DIMENSIONS, mm					ПЛОЩА ВНУТРІШНЬОГО ПЕРЕТИНУ INNER CROSS-SECTION AREA	ВИКОНАННЯ DESIGN	КОЛІР COLOUR	ВАГА, кг/шт. WEIGHT kg/unit	КОД CODE
A	B	A1	A2	B1	кв. мм / sq. mm				
140	50	67,5	67,5	47,1	5753	Анодований алюміній / Anodized aluminium	сріблястий металік RAL 9006 / silver metallic RAL 9006	2,612	01499
						Анодований алюміній з порошковим забарвленням / Powder-painted anodized aluminium	білий RAL 9016 / white RAL 9016	2,612	11499

***** Згідно з вимогами ПУЕ для коробів з кришками, що відкриваються, сума перетинів проводів і кабелів, розрахованих по їхнім зовнішнім діаметрам, включаючи ізоляцію і зовнішні оболонки, не повинна перевищувати 40% перетину короба в світлі.
* According to the requirements of the Electrical Installation Code (PUE) for ducts with opening covers, total cross-section of wires and cables based on their outer diameters, including any insulation and outer jackets, shall not exceed 40% of clear duct cross-section.

Роздільник універсальний
All-purpose divider
L2000

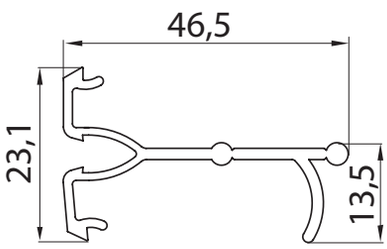

Призначення:
• поділ внутрішнього простору короба на секції для розподілу прокладання проводів і кабелів різного типу.
Характеристики:
• матеріал: композиція ПВХ;
• спеціальний борт для утримання кабелів всередині секції короба.

Purpose:
• separation of the interior duct space into sections for distributed laying of various wire and cable types.
Characteristics:
• material: PVC composition;
• special skirting for holding the cables in place inside the duct section.

ТИПОРОЗМІР КОРОБА DUCT SIZE mm	КОЛІР COLOUR	ВАГА, кг/шт. WEIGHT, kg/unit	КОД CODE
90x50 110x50 140x50	білий / white	0,205	01415

Аксесуари для алюмінієвих коробів
Accessories for aluminium ducts

Кут внутрішній змінний
Variable inner angle

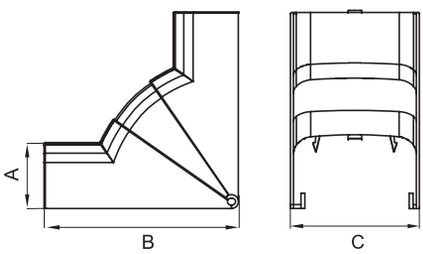

Призначення:
• естетичне оформлення повороту траси.
Характеристики:
• матеріал накладки: АБС-пластик;
• матеріал бази і роздільників: ПНТ;
• вбудовані роздільники для поділу внутрішнього простору на секції.
Комплект поставки:
• зовнішня декоративна накладка;
• внутрішня база;
• роздільники (для монтажу на базу);
• інструкція з монтажу.

Purpose:
• aesthetic adornment of the trunking run turn.
Characteristics:
• material of the lining pad: ABS plastic;
• material of the base and dividers: HDPE;
• integrated dividers for separation of the interior space into sections.
Scope of delivery:
• exterior decorative lining pad;
• interior base;
• dividers (for installation on the base);
• installation manual.

ТИПОРОЗМІР КОРОБА DUCT SIZE mm	КУТ ANGLE	ВБУДОВАНІ РОЗДІЛЬНИКИ INTEGRATED DIVIDERS	РОЗМІРИ, мм DIMENSIONS, mm A	B	C	КОЛІР COLOUR	ВАГА, кг/шт. WEIGHT, kg/unit	КОД CODE
90x50	70–120°	так / yes	52,4	154,5	94,8	сріблястий металік RAL 9006 / silver metallic RAL 9006	0,135	09551G
						білий RAL 9016 / white RAL 9016		09551
110x50	70–120°	так / yes	51,6	155,4	115,1	сріблястий металік RAL 9006 / silver metallic RAL 9006	0,226	01051G
						білий RAL 9016 / white RAL 9016		01051
140x50	70–120°	так / yes	52,4	154,5	144,8	сріблястий металік RAL 9006 / silver metallic RAL 9006	0,482	01451G
						білий RAL 9016 / white RAL 9016		01451

Кут зовнішній змінний
Variable outer angle

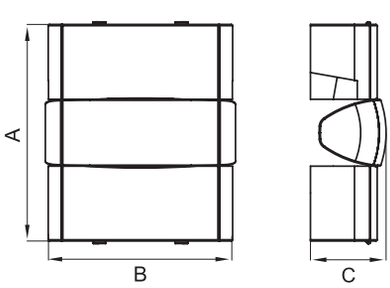

Призначення:
• естетичне оформлення повороту траси.
Характеристики:
• матеріал накладки: АБС-пластик;
• матеріал бази і роздільників: ПНТ;
• вбудовані роздільники для поділу внутрішнього простору на секції.
Комплект поставки:
• зовнішня декоративна накладка;
• внутрішня база;
• роздільники (для монтажу на базу);
• інструкція з монтажу.

Purpose:
• aesthetic adornment of the trunking run turn.
Characteristics:
• material of the lining pad: ABS plastic;
• material of the base and dividers: HDPE;
• integrated dividers for separation of the interior space into sections.
Scope of delivery:
• exterior decorative lining pad;
• interior base;
• dividers (for installation on the base);
• installation manual.

ТИПОРОЗМІР КОРОБА DUCT SIZE mm	КУТ ANGLE	ВБУДОВАНІ РОЗДІЛЬНИКИ INTEGRATED DIVIDERS	РОЗМІРИ, мм DIMENSIONS, mm A	B	C	КОЛІР COLOUR	ВАГА, кг/шт. WEIGHT, kg/unit	КОД CODE
90x50	80–115°	так / yes	94,8	59,4	94,8	сріблястий металік RAL 9006 / silver metallic RAL 9006	0,135	09552G
						білий RAL 9016 / white RAL 9016		09552
110x50	80–115°	так / yes	164	115	57,9	сріблястий металік RAL 9006 / silver metallic RAL 9006	0,189	01052G
						білий RAL 9016 / white RAL 9016		01052
140x50	80–115°	так / yes	170	144,8	59,4	сріблястий металік RAL 9006 / silver metallic RAL 9006	0,482	01452G
						білий RAL 9016 / white RAL 9016		01452

Кут плаский
Flat angle

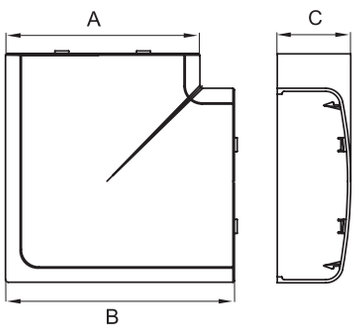

Призначення:
• естетичне оформлення повороту траси.
Характеристики:
• материал накладки: АБС-пластик;
• материал бази и роздільників: ПНТ;
• вбудовані роздільники для поділу внутрішнього простору на секції.
Комплект поставки:
• зовнішня декоративна накладка;
• внутрішня база з роздільником секцій;
• інструкція з монтажу.

Purpose:
• aesthetic adornment of the trunking run turn.
Characteristics:
• material of the lining pad: ABS plastic;
• material of the base and dividers: HDPE;
• integrated dividers for separation of the interior space into sections.
Scope of delivery:
• exterior decorative lining pad;
• interior base with a section divider;
• installation manual.

ТИПОРОЗМІР КОРОБА DUCT SIZE mm	КУТ ANGLE	ВБУДОВАНІ РОЗДІЛЬНИКИ INTEGRATED DIVIDERS	РОЗМІРИ, мм DIMENSIONS, mm A	B	C	КОЛІР COLOUR	ВАГА, кг/шт. WEIGHT, kg/unit	КОД CODE
90x50	90°	так / yes	94,8	119,4	52,4	сріблястий металік RAL 9006 / silver metallic RAL 9006	0,129	09503G
						білий RAL 9016 / white RAL 9016		09503
110x50	90°	так / yes	115,1	141,5	51,6	сріблястий металік RAL 9006 / silver metallic RAL 9006	0,169	01003G
						білий RAL 9016 / white RAL 9016		01003
140x50	90°	так / yes	144,8	169,4	52,4	сріблястий металік RAL 9006 / silver metallic RAL 9006	0,230	01403G
						білий RAL 9016 / white RAL 9016		01403

Трійник (Т-подібне відведення)
T-coupler (tee coupler)

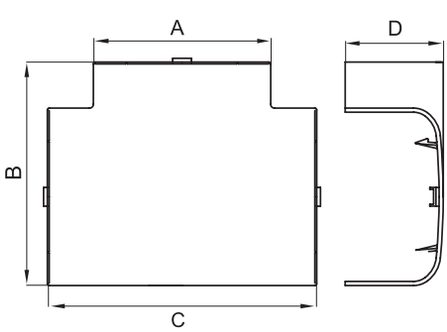

Призначення:
• естетичне оформлення місць Т-подібного з'єднання кабельних коробів.
Характеристики:
• матеріал накладки: АБС-пластик;
• матеріал бази і роздільників: ПНТ.
Комплект поставки:
• зовнішня декоративна накладка;
• внутрішня база з роздільником;
• інструкція з монтажу.

Purpose:
• aesthetic adornment of T-shaped connections of cable ducts.
Characteristics:
• material of the lining pad: ABS plastic;
• material of the base and dividers: HDPE
Scope of delivery:
• exterior decorative lining pad;
• interior base with a divider;
• installation manual.

ТИПОРОЗМІР КОРОБА DUCT SIZE mm	ВБУДОВАНІ РОЗДІЛЬНИКИ INTEGRATED DIVIDERS	РОЗМІРИ, мм DIMENSIONS, mm A	B	C	D	КОЛІР COLOUR	ВАГА, кг/шт. WEIGHT, kg/unit	КОД CODE
90x50	так / yes	94,8	119,4	144	52,4	сріблястий металік RAL 9006 / silver metallic RAL 9006	0,129	09506G
						білий RAL 9016 / white RAL 9016		09506
110x50	так / yes	115,1	139,5	164	51,6	сріблястий металік RAL 9006 / silver metallic RAL 9006	0,143	01006G
						білий RAL 9016 / white RAL 9016		01006
140x50	так / yes	144,8	169,4	194	52,4	сріблястий металік RAL 9006 / silver metallic RAL 9006	0,230	01406G
						білий RAL 9016 / white RAL 9016		01406

Перехідник
Adapter

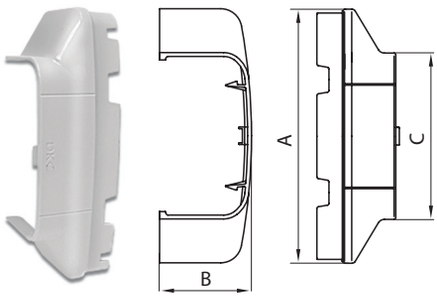

Призначення:
• перехід з одного типорозміру кабельного короба на інший типорозмір спільно з аксесуарами – трійник, кут внутрішній, кут зовнішній, кут плаский.
Характеристики:
• матеріал: АБС-пластик;
• перехідник встановлюється широкою стороною в аксесуар, вузькою стороною замикається на короб меншого розміру.

Purpose:
• transition between different sizes of cable ducts combined with accessories, such as a T-coupler, an inner angle, an outer angle, or a flat angle.
Characteristics:
• material: ABS plastic;
• the adapter is installed so that it's wide side is inserted into the accessories, and the narrow side is fitted on the smaller duct.

ТИПОРОЗМІРИ КОРОБІВ, ЩО З'ЄДНУЮТЬСЯ DUCT SIZES TO BE CONNECTED mm	РОЗМІРИ, мм DIMENSIONS, mm A	B	C	КОЛІР COLOUR	ВАГА, кг/шт. WEIGHT, kg/unit	КОД CODE
140x50 – 90x50	144,8	52,8	94,8	сріблястий металік RAL 9006 / silver metallic RAL 9006	0,016	01408G
				білий RAL 9016 / white RAL 9016		01408
110x50 – 90x50	115	52	94	сріблястий металік RAL 9006 / silver metallic RAL 9006	0,053	01008G
				білий RAL 9016 / white RAL 9016		01008
140x50 – 110x50	144	51,3	114,8	сріблястий металік RAL 9006 / silver metallic RAL 9006	0,073	01010G
				білий RAL 9016 / white RAL 9016		01010

Введення в стелю/стіну/щиток/коробку/шафу
Lead-ins for insertion into a ceiling / wall / board / box / cabinet

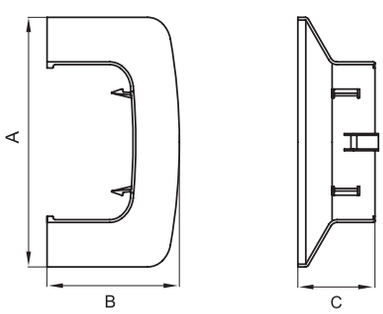

Призначення:
• декоративне оформлення місць введення коробів в стелю, стіну, щиток, шафу, коробку.
Характеристики:
• матеріал – АБС-пластик;
• є зовнішнє розширення з 3-х сторін.

Purpose:
• decoration of duct entrance points into a ceiling, wall, board, cabinet, or box.
Characteristics:
• material: ABS plastic;
• with external expansion on 3 sides.

ТИПОРОЗМІР КОРОБА DUCT SIZE mm	РОЗМІРИ, мм DIMENSIONS, mm A	B	C	КОЛІР COLOUR	ВАГА, кг/шт. WEIGHT, kg/unit	КОД CODE
90x50	145,5	77	45	сріблястий металік RAL 9006 / silver metallic RAL 9006	0,036	09507G
				білий RAL 9016 / white RAL 9016		09507
110x50	165	77,2	45	сріблястий металік RAL 9006 / silver metallic RAL 9006	0,059	01007G
				білий RAL 9016 / white RAL 9016		01007
140x50	192	78	45	сріблястий металік RAL 9006 / silver metallic RAL 9006	0,051	01407G
				білий RAL 9016 / white RAL 9016		01407

Заглушка торцева
End cap

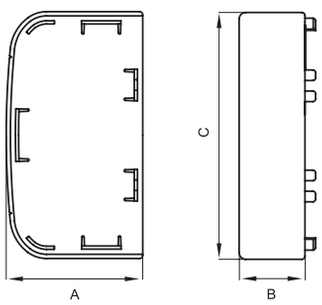

Призначення:
• декоративне оформлення торців коробів.
Характеристики:
• матеріал: АБС-пластик.

Purpose:
• decoration of duct ends.
Characteristics:
• material: ABS plastic.

ТИПОРОЗМІР КОРОБА DUCT SIZE	РОЗМІРИ, мм DIMENSIONS, mm			КОЛІР COLOUR	ВАГА, кг/шт. WEIGHT, kg/unit	КОД CODE
mm	A	B	C			
90x50	52	25	93,6	сріблястий металік RAL 9006 / silver metallic RAL 9006	0,031	09505G
				білий RAL 9016 / white RAL 9016		09505
110x50	52	25	115,1	сріблястий металік RAL 9006 / silver metallic RAL 9006	0,030	01005G
				білий RAL 9016 / white RAL 9016		01005
140x50	52,2	25	144,4	сріблястий металік RAL 9006 / silver metallic RAL 9006	0,414	01405G
				білий RAL 9016 / white RAL 9016		01405

Накладка на з'єднання кришок
Lining pad for cover-to-cover connection

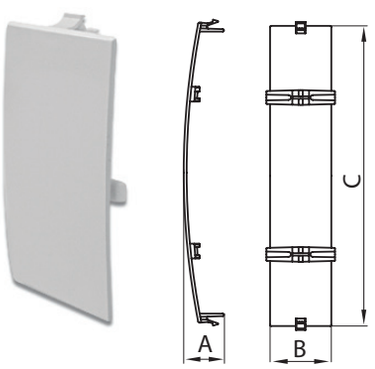

Призначення:
• декоративне оформлення з'єднання між двома фронтальними кришками.
Характеристики:
• матеріал: АБС-пластик;
• встановлюється замиканням в короб за місцем з'єднання між кришками.

Purpose:
• decoration of connection between two front covers.
Characteristics:
• material: ABS plastic;
• designed to be installed by coupling to the duct against the cover-to-cover connection.

ТИПОРОЗМІР КОРОБА DUCT SIZE	РОЗМІРИ, мм DIMENSIONS, mm			КОЛІР COLOUR	ВАГА, кг/шт. WEIGHT, kg/unit	КОД CODE
mm	A	B	C			
90x50 110x50	15	25	58,5	сріблястий металік RAL 9006 / silver metallic RAL 9006	0,005	09504G
				білий RAL 9016 / white RAL 9016		09504
140x50*	19	25	58,5	сріблястий металік RAL 9006 / silver metallic RAL 9006	0,005	09504G
				білий RAL 9016 / white RAL 9016		09504

***** Для даних коробів слід застосовувати по дві накладки.
* These ducts require two lining pads per connection.

Накладка на з'єднання профілів коробів бічна
Side lining pad for connection of duct shapes

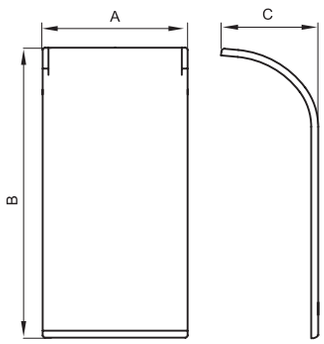

Призначення:
• декоративне оформлення з'єднань між відрізками основ двох коробів, а також місця відведення мініканалів.
Характеристики:
• матеріал накладки: АБС-пластик;
• є готова клейова основа для монтажу на короб;
• приклеюється на основу короба за місцем з'єднання, попередньо видаливши захисну плівку з клейової основи;
• попередньо підрізається, відповідно ширині мініканала, при відведенні від місця стику коробів.

Purpose:
• decoration of connections between base lengths of two ducts, as well as mini trunk branching points.
Characteristics:
• material of the lining pad: ABS plastic;
• there is a prefabricated adhesive base for installation on the duct;
• designed to be glued on the duct base against the connection point after removing the protective film from the adhesive base;
• shall be pre-cut to width of the mini trunk being branched from the duct joint.

ТИПОРОЗМІР КОРОБА DUCT SIZE	РОЗМІРИ, мм DIMENSIONS, mm			КОЛІР COLOUR	ВАГА, кг/шт. WEIGHT, kg/unit	КОД CODE
mm	A	B	C			
90x50*	25	50	16,76	сріблястий металік RAL 9006 / silver metallic RAL 9006	0,004	09509G
				білий RAL 9016 / white RAL 9016		09509
110x50*	25	49,8	24,8	сріблястий металік RAL 9006 / silver metallic RAL 9006	0,003	01009G
				білий RAL 9016 / white RAL 9016		01009
140x50*	25	48	9	сріблястий металік RAL 9006 / silver metallic RAL 9006	0,004	01409G
				білий RAL 9016 / white RAL 9016		01409

***** Для даних коробів слід застосовувати по дві бічні накладки.
* These ducts require two side lining pads per connection.

Коробка відгалужувальна SDN для кабель-каналів
SDN junction box for cable trunks

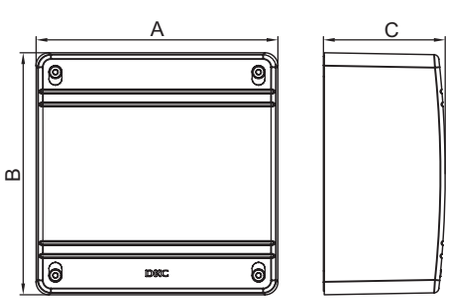

Призначення:
• організація безпечного і естетичного місця відгалуження.
Характеристики:
• матеріал коробки: АБС-пластик;
• для введення алюмінієвого короба 90x50 мм в коробку потрібен адаптер. Для встановлення адаптера в коробці на внутрішній стінці є спеціальна площина, по якій вирізується прямокутний отвір під розмір адаптера.

Purpose:
• arrangement of a safe and aesthetically pleasing branch point.
Characteristics:
• material of the box: ABS plastic;
• introduction of a 90x50 mm aluminium duct into the box requires an adapter. For installation of the adapter, a dedicated plane is provided on the inner wall of the box, on which a rectangular aperture shall be cut to the adapter size.

ТИПОРОЗМІР МІНІКАНАЛА MINI TRUNK SIZE	ПОЗНАЧЕННЯ КОРОБКИ BOX DESIGNATION	РОЗМІРИ, мм DIMENSIONS, mm			КОЛІР COLOUR	ВАГА, кг/шт. WEIGHT, kg/unit	КОД CODE
mm		A	B	C			
Всі типорозміри мініканалів All mini trunk sizes Пластикові короби: Plastic ducts: 25x30, 40x40, 60x40, 80x40, 100x40, 120x40, 60x60, 80x60, 100x60, 120x60, 70x22, 90x25, 90x50 Алюмінієві короби: Aluminium ducts: 90x50	SDN2	151	151	75	сріблястий металік RAL 9006 / silver metallic RAL 9006	0,365	01870G
	SDN2	151	151	75	білий RAL 9016 / white RAL 9016	0,365	01870

Адаптер для введення кабель-каналів у відгалужувальну коробку
Adapter for cable trunk introduction into the junction box

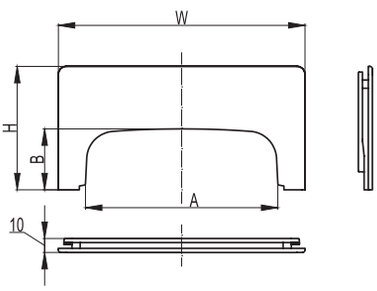

Призначення:
• введення кабель-каналів в коробку SDN2.
Характеристики:
• матеріал: АБС-пластик;
• для встановлення адаптера в коробці на внутрішній стінці є спеціальна площина, по якій вирізається прямокутний отвір під розмір адаптера.

Purpose:
• introduction of cable trunks into the SDN2 box.
Characteristics:
• material: ABS plastic;
• for installation of the adapter, a dedicated plane is provided on the inner wall of the box, on which a rectangular aperture shall be cut to the adapter size.

ТИПОРОЗМІР КОРОБА DUCT SIZE mm	ТИП КОРОБКИ BOX TYPE	КОЛІР COLOUR	ВАГА, кг/шт. WEIGHT kg/unit	КОД CODE
90x50	**SDN2** (151x151x75)	сріблястий металік RAL 9006 / silver metallic RAL 9006	0,035	01883G
	SDN2 (151x151x75), **SDN3** (231x231x95)	білий RAL 9016 / white RAL 9016	0,035	01883

Каркас на 2 модуля для монтажу електровстановлювальних виробів
2-module framework for installation of wiring devices

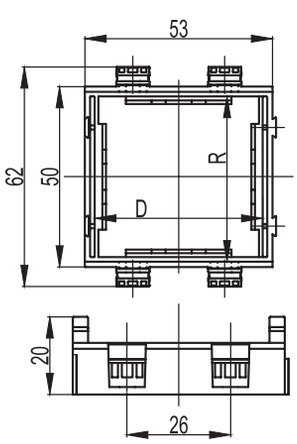

Призначення:
• монтаж електровстановлювальних виробів в пластикові короби In-liner Front, підлогову баштоку BUS, алюмінієві короби і колони In-liner Aero.
Характеристики:
• матеріал: АБС-пластик;
• з двох зовнішніх сторін є замки для з'єднання однакових каркасів в ряд і для використання під однією суцільною рамкою. При цьому каркаси для різних серій EBB між собою не з'єднуються, але можуть монтуватися в ряд під однією рамкою.

Purpose:
• installation of wiring devices into plastic ducts In-liner Front, floor-mounted tower BUS, aluminium ducts and columns In-liner Aero.
Characteristics:
• material: ABS plastic;
• there are latches on two outer sides for identical frameworks to be connected side by side and used under a single one-piece frame. At that, frameworks intended for different series of wiring devices cannot be interconnected, but can be installed side by side under a single frame.

ПРИЗНАЧЕННЯ PURPOSE	СТАНДАРТ EBB WIRING DEVICE STANDARD	КІЛЬКІСТЬ МОДУЛІВ NUMBER OF MODULES шт. / pcs.	ВСТАНОВЛЮВАЛЬНІ РОЗМІРИ, мм INSTALLATION DIMENSIONS, mm R	 D	КОЛІР COLOUR	ВАГА, кг/шт. WEIGHT kg/unit	КОД CODE
Алюмінієві короби: Aluminium ducts: 90x50, 110x50, 140x50 Пластикові короба: Plastic ducts: 90x50, 110x50, 140x50	Brava	2	43	43	білий / white	0,017	F0000M
Алюмінієві колони (сервісні стійки) Aluminium columns (service racks)	Brava	2	43	43	чорний / black	0,017	F0000MB
Підлогові башточки BUS Floor-mounted towers BUS Підлогові лючки Floor hatches	45x45	2	45	45	білий / white	0,020	F0000L

Рамка універсальна для електровстановлювальних виробів
All-purpose frame for wiring devices

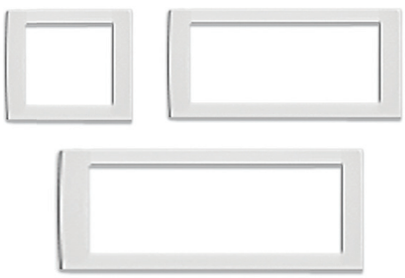

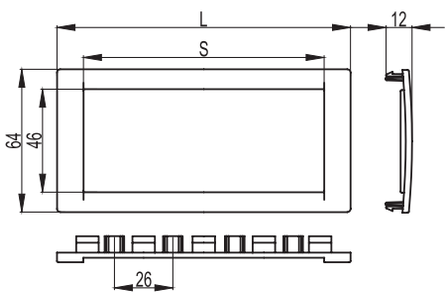

Призначення:
• монтаж електровстановлювальних виробів серій Brava, 45x45 мм в пластикові короби In-liner Front, алюмінієві короби і колони In-liner Aero, підлогові башточки BUS.
Характеристики:
• матеріал: АБС-пластик;
• універсальна – встановлюється поверх будь-якого з каркасів F0000M, F0000MB, F0000L;
• 2-модульна рамка встановлюється поверх одного 2-модульного каркаса;
• 4-модульна рамка – поверх двох 2-модульних каркасів;
• 6-модульна рамка – поверх трьох 2-модульних каркасів.

Purpose:
• installation of 45 x 45 mm wiring devices of Brava series into plastic ducts In-liner Front, aluminium ducts and columns In-liner Aero, as well as floor-mounted towers BUS.
Characteristics:
• material: ABS plastic;
• all-purpose frame: can be installed over any of F0000M, F0000MB, and F0000L frameworks;
• 2-module frame can be installed over one 2-module framework;
• 4-module frame can be installed over two 2-module frameworks;
• 6-module frame can be installed over three 2-module frameworks.

КІЛЬКІСТЬ МОДУЛІВ NUMBER OF MODULES шт. / pcs.	РОЗМІРИ, мм DIMENSIONS, mm L	S	КОЛІР COLOUR	ВАГА, кг/шт. WEIGHT kg/unit	КОД CODE
2	77	54	білий / white	0,009	F00011
			чорний / black		F00011B
			сріблястий металік / silver metallic		F00011G
4	130	107	білий / white	0,016	F00013
			чорний / black		F00013B
			сріблястий металік / silver metallic		F00013G
6	184	161	білий / white	0,020	F00015
			чорний / black		F00015B
			сріблястий металік / silver metallic		F00015G

Каркаси і рамки використовуються для організації робочих місць в кабельних коробах.
Організація робочого місця в коробі: електровстановлювальний виріб + каркас + короб + рамка.
Порядок монтажу: ЕВВ замикається в каркас, потім каркас замикається в короб, далі на короб замикається універсальна рамка.
Для кожного стандарту електровстановлювальних виробів передбачений свій каркас, а рамки є універсальними – замикаються поверх будь-якого каркаса. Можливе спільне встановлення різних каркасів в ряд під однією рамкою.
Приклад: 2 різні силові розетки (Brava + 45x45) в одній 6-модульній рамці.

Frameworks and frames are used to arrange working spaces in cable ducts.
Working space arrangement in the duct: wiring device + framework + duct + frame.
Installation procedure: the wiring device is fitted into the framework, then the framework is fitted into the duct, then the all-purpose frame is fitted on the duct.
Each wiring device standard has its own framework, while frames are all-purpose, that is, can be fitted over any framework. Different frameworks can be installed together side by side under a single frame.
Example: 2 different power sockets (Brava + 45x45) in a single 6-module frame.

Провід заземлення з клемами
Earthing wire with terminals

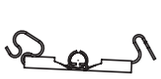

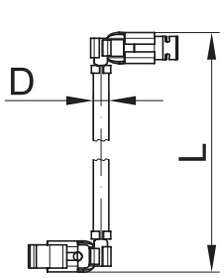

Призначення:
• заземлення алюмінієвих елементів.
Характеристики:
• довжина 300 мм.
Монтаж:
• клеми проводів встановлюються замиканням на напрямні на дні короба і на тильній стороні кришок.

Purpose:
• grounding of aluminium components.
Characteristics:
• 300 mm long.
Installation:
• wire terminals are installed by coupling to the guides located on the duct bottom and on backside of the covers.

НАЙМЕНУВАННЯ І ПРИЗНАЧЕННЯ NAME AND PURPOSE	РОЗМІРИ, мм DIMENSIONS, mm L	D	ВАГА, кг/шт. WEIGHT, kg/unit	КОД CODE
Провід заземлення з клемами для з'єднання основ коробів Earthing wire with terminals for connection of duct bases	0,3	Ø4	0,0139	E0001B
Провід заземлення з клемами для з'єднання кришок коробів Earthing wire with terminals for connection of duct covers	0,3	Ø4	0,0139	E0001C
Провід заземлення з клемами для з'єднання основи з кришкою короба Earthing wire with terminals for connection of the duct base with the duct cover	0,3	Ø4	0,0139	E0001BC

Рамка-супорт для електровстановлювальних виробів Avanti
Support frame for Avanti wiring devices

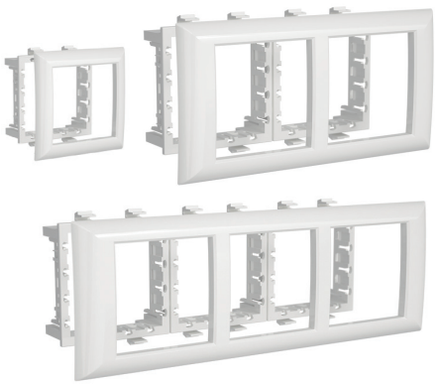

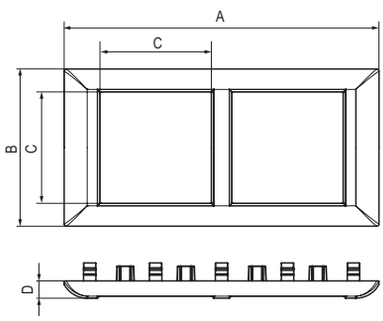

Призначення:
• для монтажу ЕВВ в кабель-канали, башточки, колони.
Характеристики:
• матеріал – АБС-пластик;
• встановлюється тільки на каркас 4402812 (йде в комплекті з рамкою-супортом).

Purpose:
• for installation of wiring devices into cable trunks, towers, and columns.
Characteristics:
• material: ABS plastic;
• can only be installed on the 4402812 framework (comes with the support frame).

КІЛЬКІСТЬ МОДУЛІВ NUMBER OF MODULES шт. / pcs.	РОЗМІРИ, мм DIMENSIONS, mm A	B	C	D	КОЛІР COLOUR	ВАГА, кг/шт. WEIGHT, kg/unit	КОД CODE
2	63,5	63,5	45,0	7,0	білий / white	0,06	4400912
					чорний / black		4402912
					металік / metallic		4404912
4	127,2	63,5	45,0	7,0	білий / white	0,1	4400914
					чорний / black		4402914
					металік / metallic		4404914
6	183,9	63,5	45,0	7,0	білий / white	0,15	4400916
					чорний / black		4402916
					металік / metallic		4404916

Каркас Avanti для монтажу в системи організації робочих місць In-liner Front та In-liner Aero
Avanti framework for installation into working space arrangement systems In-liner Front and In-liner Aero

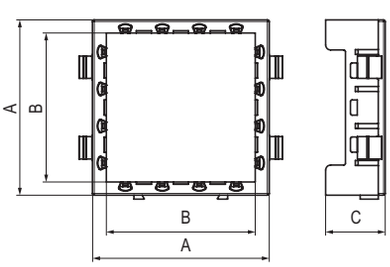

Призначення:
• для монтажу в кабель-канали, башточки, колони і лючки.
Характеристики:
• матеріал – АБС-пластик;
• монтаж – горизонтальний, вертикальний;
• для з'єднання каркасів між собою існують спеціальні замки.

Purpose:
• for installation into cable trunks, towers, columns, and hatches.
Characteristics:
• material: ABS plastic;
• installation: horizontal, vertical;
• there are special latches for interconnection of the frameworks.

КІЛЬКІСТЬ МОДУЛІВ NUMBER OF MODULES шт. / pcs.	ВСТАНОВЛЮВАЛЬНІ РОЗМІРИ, мм INSTALLATION DIMENSIONS, mm A	B	C	D	ВАГА, кг/шт WEIGHT, kg/unit	КОЛІР COLOUR	КОД CODE
2	53,3	53,7	45,3	18,1	0,003	чорний / black	4402812

Організація робочих місць в алюмінієвих кабельних коробах In-liner Aero (EBB Avanti)

Working space arrangement in aluminium cable ducts In-liner Aero (Avanti wiring devices)

Для організації робочого місця в алюмінієвих кабельних коробах серії In-Liner Aero електровстановлювальні вироби (EBB) необхідно замкнути в каркас (EBB серії Avanti замикаються спереду). Якщо каркасів більше одного, то слід з'єднати каркаси між собою, потім підключити кабелі до EBB. Далі замкнути каркаси з EBB всередину короба і встановити рамку. При необхідності розвернути EBB у вертикально-орієнтованому кабельному коробі слід вибрати серію Avanti.

ВАЖЛИВО: Для EBB серії Avanti потрібні спеціальні рамки-супорти!

To arrange working space in aluminium cable ducts of In-Liner Aero series, the wiring devices must be fitted into a framework (wiring devices of Avanti series are fitted at the front). If there are multiple frameworks, first interconnect the frameworks, and then connect the cables to the wiring devices. After that, fit the frameworks with the wiring devices into the duct and install the frame. If the wiring devices must be deployed in a vertical cable duct, choose Avanti series.

IMPORTANT: Wiring devices of Avanti series require special support frames!

Робоче місце на 2 модуля "Avanti" (1 пост).
Working space for 2 Avanti modules (1 post).

Робоче місце на 4 модуля "Avanti" (2 пости).
Working space for 4 Avanti modules (2 posts).

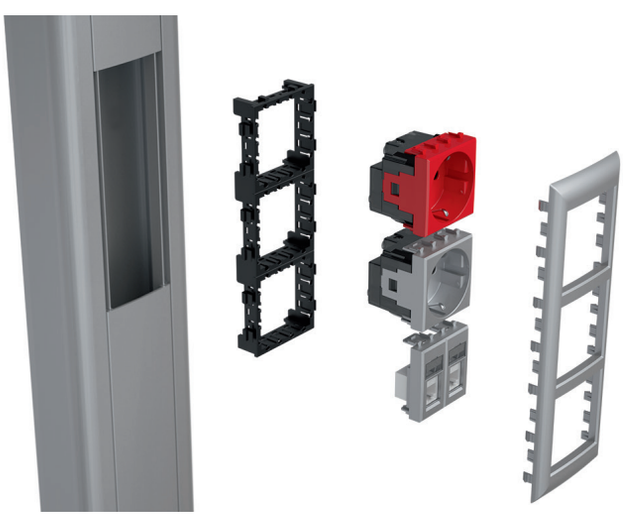

Робоче місце на 6 модулів "Avanti" (3 поста) вертикально та горизонтально.
Working space for 6 Avanti modules (3 posts), vertical and horizontal layout.

Таблиці підбору
Selection tables

Таблиці підбору проводів заземлення в основних вузлах траси алюмінієвих коробів
Tables for selection of earthing wires for main joints of the aluminium duct run

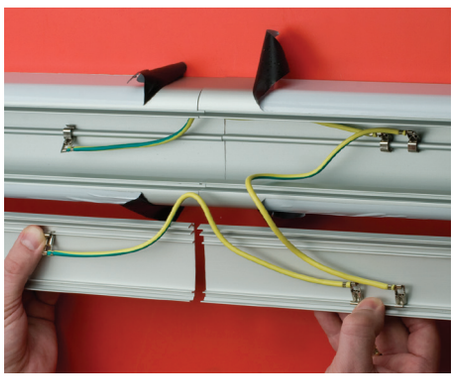

Кількість змонтованих проводів заземлення в місці з'єднання коробів.
Number of earthing wires mounted in the duct interconnection point.

КОД ДРОТУ WIRE CODE	90x50 кількість / number	110x50 кількість / number	140x50 кількість / number
E0001B	1	1	1
E0001C	1	1	2
E0001BC	1	1	2

Кількість змонтованих проводів заземлення в пласкому куті.
Number of earthing wires mounted in the flat angle.

КОД ДРОТУ WIRE CODE	90x50 кількість / number	110x50 кількість / number	140x50 кількість / number
E0001B	1	1	1
E0001C	1	1	2
E0001BC	1	1	2

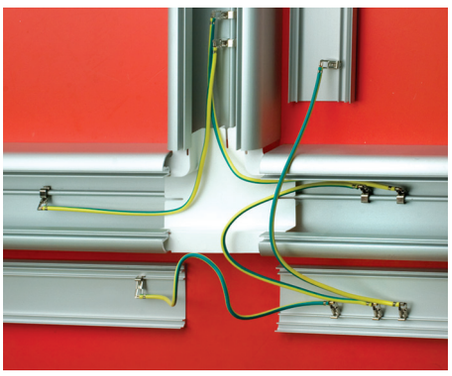

Кількість змонтованих проводів заземлення в трійнику.
Number of earthing wires mounted in the T-coupler.

КОД ДРОТУ WIRE CODE	90x50 кількість / number	110x50 кількість / number	140x50 кількість / number
E0001B	2	2	2
E0001C	2	2	4
E0001BC	1	1	2

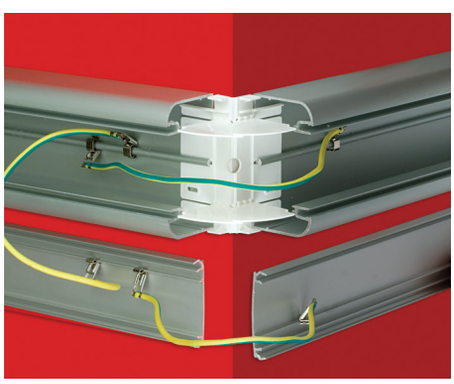

Кількість змонтованих проводів заземлення в зовнішньому куті.
Number of earthing wires mounted in the outer angle.

КОД ДРОТУ WIRE CODE	90x50 кількість / number	110x50 кількість / number	140x50 кількість / number
E0001B	1	1	1
E0001C	1	1	2
E0001BC	1	1	2

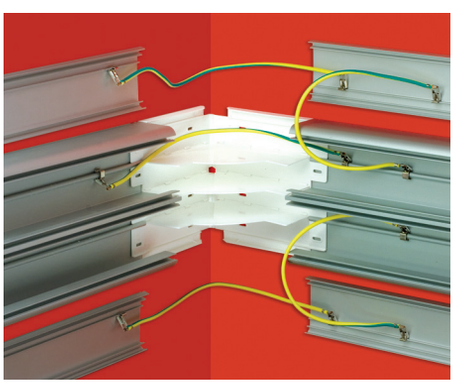

Кількість змонтованих проводів заземлення у внутрішньому куті.
Number of earthing wires mounted in the inner angle.

КОД ДРОТУ WIRE CODE	90x50 кількість / number	110x50 кількість / number	140x50 кількість / number
E0001B	1	1	1
E0001C	1	1	2
E0001BC	1	1	2

Таблиця підбору коробів і аксесуарів
Table for selection of ducts and accessories

АЛЮМІНІЄВІ КОРОБИ / ALUMINIUM DUCTS

ВИД APPEARANCE	НАЗВА АКСЕСУАРІВ ACCESSORY NAME	90x50		110x50		140x50	
		RAL 9016 БІЛИЙ WHITE	RAL 9006 СІРИЙ МЕТАЛІК METALLIC GREY	RAL 9016 БІЛИЙ WHITE	RAL 9006 СІРИЙ МЕТАЛІК METALLIC GREY	RAL 9016 БІЛИЙ WHITE	RAL 9006 СІРИЙ МЕТАЛІК METALLIC GREY
		19599	09599	11199	01199	11499	01499
	Кут внутрішній змінний (70-120°) з вбудованими роздільниками Variable inner angle (70-120°) with integrated dividers	09551	09551G	01051	01051G	01451	01451G
	Кут зовнішній змінний (80-120°) з вбудованими роздільниками Variable outer angle (80-120°) with integrated dividers	09552	09552G	01052	01052G	01452	01452G
	Кут плоский з вбудованим роздільником Flat angle with an integrated divider	09503	09503G	01003	01003G	01403	01403G
	Трійник з роздільником (Т-подібне відведення) T-coupler with a divider (T-shaped branch)	09506	09506G	01006	01006G	01406	01406G
	Накладка на стик кришок фронтальна Front lining pad for a cover-to-cover joint	09504	09504G	09504	09504G	09504*	09504G*
	Накладка на стик профілю короба бічна Side lining pad for a joint between duct shapes	09509	09509G	01009	01009G	01409	01409G
	Заглушка для короба торцева End cap for a duct	09505	09505G	01005	01005G	01405	01405G
	Введення короба в стелю, стіну, шафу або щиток Lead-in for duct insertion into a ceiling, wall, cabinet, or board	09507	09507G	01007	01007G	01407	01407G
	Перехідник з короба 110x50 на 90x50 мм (110-90x50; використовується тільки спільно з трійником або кутом) Adapter for transition between 110x50 and 90x50 mm ducts (110-90x50; can only be used in combination with a T-coupler or an angle)	01008	01008G	01008	01008G	–	–
	Перехідник з короба 140x50 на 90x50 мм (140-90x50; використовується тільки спільно з трійником або кутом) Adapter for transition between 140x50 and 90x50 mm ducts (140-90x50; can only be used in combination with a T-coupler or an angle)	01408	01408G	–	–	01408	01408G
	Перехідник з короба 140x50 на 110x50 мм (використовується тільки спільно з трійником або кутом) Adapter for transition between 140x50 and 110x50 mm ducts (can only be used in combination with a T-coupler or an angle)	–	–	01010	01010G	01010	01010G
	Роздільник (перетинка) SEP-N60 / 50 для колон і коробів 90x50, 110x50, 140x50 мм (ПВХ, колір білий RAL 9016) Divider (partition) SEP-N60 / 50 for 90x50, 110x50, 140x50 mm columns and ducts (PVC, white colour RAL 9016)	01415	01415	01415	01415	01415	01415
	Провід заземлення кришка-кришка Cover-to-cover earthing wire	E0001C	E0001C	E0001C	E0001C	E0001C	E0001C
	Провід заземлення кришка-основа Cover-to-base earthing wire	E0001BC	E0001BC	E0001BC	E0001BC	E0001BC	E0001BC
	Провід заземлення основа-основа Base-to-base earthing wire	E0001B	E0001B	E0001B	E0001B	E0001B	E0001B
	Відгалужувальна коробка SDN2 (151x151x75 мм) Junction box SDN2 (151x151x75 mm)	01870	01870G	–	–	–	–
	Адаптер для введення короба в відгалужувальну коробку SDN2 Adapter for duct introduction into the junction box SDN2	01883	01883G	–	–	–	–
	Тримач кабелів (фіксатор) для колон і коробів 90x50, 110x50 мм Cable holder (fastener) for 90x50, 110x50 mm columns and ducts	09511	09511	09511	09511	–	–
	Хомут для фіксації кабелів всередині короба, діаметр охоплення кабелів до 50 мм Clamp for cable fixation inside the duct, cable clamping diameter up to 50 mm	25214CR	25214CR	25214CR	25214CR	25214CR	25214CR
	База для монтажу 2 хомутів, самоклеюча безбарвна Colourless self-adhesive base for installation of 2 clamps	25467	25467	25467	25467	25467	25467

* З коробом 140x50 мм використовуються дві накладки.
* The 140x50 mm duct requires two lining pads.

Таблиця підбору коробів по площі внутрішнього поперечного перетину
Table for duct selection based on the inner cross-section area

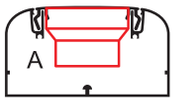

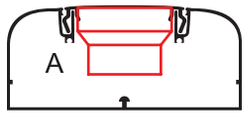

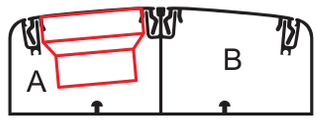

ТИПОРОЗМІР КОРОБА DUCT SIZE mm	КОД КОРОБА DUCT CODE	СЕРІЯ ЕВВ WIRING DEVICE SERIES	ПЛОЩА ВНУТРІШНЬОГО ПОПЕРЕЧНОГО ПЕРЕТИНУ ВІДСІКІВ (СЕКЦІЇ) КОРОБА, ЩО ЗАЛИШИЛАСЯ ПІСЛЯ РОЗМІЩЕННЯ ЕВВ*, кв. мм INNER CROSS-SECTION AREA OF THE DUCT COMPARTMENTS (SECTION) LEFT AFTER INSTALLATION OF WIRING DEVICES, sq. mm		ПЛОЩА ВНУТРІШНЬОГО ПОПЕРЕЧНОГО ПЕРЕТИНУ КОРОБІВ БЕЗ ЕВВ INNER CROSS-SECTION AREA OF THE DUCTS WITHOUT WIRING DEVICES
			A	B	кв. мм / sq. mm
90x50	09599	Brava	1905	–	3682
110x50	01199	Brava	2658	–	4427
140x50	01499	Brava	1170	2560	5753

Таблиця підбору рамок і каркасів для організації робочих місць в коробах і колонах
Table for selection of frameworks and frames used for working space arrangement in ducts and columns

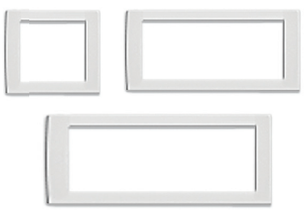

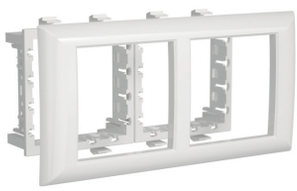

Принцип організації робочого місця (однаковий для коробів і колон): електровстановлювальний виріб (ЕВВ) + каркас + короб + рамка. Порядок монтажу: ЕВВ замикається в каркас, потім каркас замикається в короб, далі на короб замикається універсальна рамка. Можлива спільна установка різних каркасів в ряд під однією рамкою.Приклад: 3 різних ЕВВ (Avanti + Brava + 45x45) в одній 6-мод. рамці.

ВАЖЛИВО: Для ЕВВ серії Avanti потрібні спеціальні рамки-супорти (в комплекті каркас і рамка).

The principle of working space arrangement (the same for ducts and columns) is as follows: wiring device + framework + duct + frame. Installation procedure: the wiring device is fitted into the framework, then the framework is fitted into the duct, then the all-purpose frame is fitted on the duct. Different frameworks can be jointly installed side by side under a single frame. For example: 3 different wiring devices (Brava + 45 x 45) in a single 6-module frame.

IMPORTANT: Wiring devices of Avanti series require special support frames (these devices come with a framework and a frame).

КОЛІРНІ ВАРІАЦІЇ COLOUR OPTIONS	ВИБІР РАМОК І КАРКАСІВ ДЛЯ МОНТАЖУ ЕВВ В КОРОБАХ І КОЛОНАХ В ЗАЛЕЖНОСТІ ВІД КОЛЬОРОВОЇ ГАМИ SELECTION OF FRAMES AND FRAMEWORKS FOR INSTALLATION OF WIRING DEVICES IN DUCTS AND COLUMNS BASED ON THE COLOUR SCHEME								
	ЕВВ СЕРІЇ AVANTI / WIRING DEVICES OF AVANTI SERIES			ЕВВ СЕРІЇ BRAVA / WIRING DEVICES OF BRAVA SERIES			ЕВВ СЕРІЇ 45x45 / WIRING DEVICES OF 45x45 SERIES		
	2 модуля 2 modules	4 модуля 4 modules	6 модуля 6 modules	2 модуля 2 modules	4 модуля 4 modules	6 модуля 6 modules	2 модуля 2 modules	4 модуля 4 modules	6 модуля 6 modules
рамка, колір білий frame, white colour каркас ЕВВ на 2 модулі, колір білий 2-module wiring device framework, white colour	рамка-супорт / support frame 4400912	рамка-супорт / support frame 4400914	рамка-супорт / support frame 4400916	рамка-супорт / support frame F00011 + каркас / framework F0000M	рамка / frame F00013 + каркас / framework F0000M (2 шт. / 2 psc.)	рамка / frame F00015 + каркас / framework F0000M (3 шт. / 3 psc.)	рамка / frame F00011 + каркас / framework F0000L	рамка / frame F00013 + каркас / framework F0000L (2 шт. / 2 psc.)	рамка / frame F00015 + каркас / framework F0000L (3 шт. / 3 psc.)
рамка, колір сірий frame, grey colour каркас ЕВВ на 2 модулі, колір білий 2-module wiring device framework, white colour	–	–	–	рамка / frame F00011G + каркас / framework F0000M	рамка / frame F00013G + каркас / framework F0000M (2 шт. / 2 psc.)	рамка / frame F00015G + каркас / framework F0000M (3 шт. / 3 psc.)	рамка / frame F00011G + каркас / framework F0000L	рамка / frame F00013G + каркас / framework F0000L (2 шт. / 2 psc.)	рамка / frame F00015G + каркас / framework F0000L (3 шт. / 3 psc.)
рамка, колір сірий frame, grey colour каркас ЕВВ на 2 модулі, колір чорний 2-module wiring device framework, black colour	рамка-супорт / support frame 4404912	рамка-супорт / support frame 4404914	рамка-супорт / support frame 4404916	рамка / frame F00011G + каркас / framework F0000MB	рамка / frame F00013G + каркас / framework F0000MB (2 шт. / 2 psc.)	рамка / frame F00015G + каркас / framework F0000MB (3 шт. / 3 psc.)	–	–	–
рамка, колір чорний frame, black colour каркас ЕВВ на 2 модулі, колір чорний 2-module wiring device framework, black colour	рамка-супорт / support frame 4402912	рамка-супорт / support frame 4402914	рамка-супорт / support frame 4402916	рамка / frame F00011B + каркас / framework F0000M	рамка / frame F00013B + каркас / framework F0000M (2 шт. / 2 psc.)	рамка / frame F00015B + каркас / framework F0000M (3 шт. / 3 psc.)	–	–	–

Алюмінієві колони
Aluminium columns

Колони телескопічні висотою до 3,05 і до 4,25 м
Telescopic columns up to 3.05 and 4.25 m high

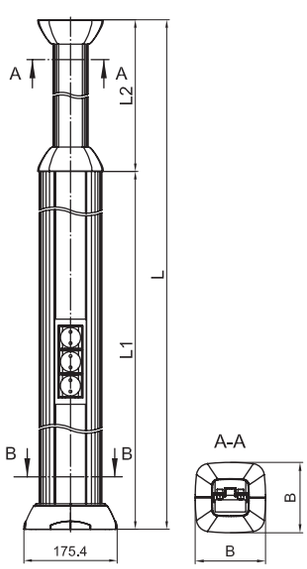

Призначення:
• організація робочих місць в приміщеннях, де робоче місце знаходиться далеко від стін.
Умови монтажу:
• колона кріпиться до підлоги в 4 точках і до стелі в 4 точках. При встановленні через фальшстелю, колона 4,25 м може кріпитися до стелі заввишки до 4,55 м, а колона 3,05 м – до стелі заввишки до 3,25 м. При цьому стельові декоративні накладки переставляються до фальшстелі, приховуючи щілину навколо колони;
• підведення кабелів до колони – за допомогою гофрованих труб (по підлозі або стелі) або в підлоговому кабель-каналі ДКС. Верхня частина колони – пустотіла, має зовнішній габаритний розмір 65х65 мм, достатній для спуску кабелів в нижню електровстановлювальну частину;
• монтаж ЕВВ здійснюється за допомогою каркасів і рамок, які використовуються в коробах In-Liner Aero, In-Liner Front.
• колони рекомендується заземлити.
Характеристики:
• матеріал стійки і кришок: алюміній;
• матеріал інших комплектуючих: сталь, поліпропілен, АБС-пластик;
• можна встановити ЕВВ серії Avanti, Brava і 45х45 мм за допомогою каркасів і рамок;
• ЕВВ монтуються з 2-х сторін в колонах висотою 4,25 м в нижню стійку довжиною 2,7 метра, в колонах висотою 3,05 м в нижню стійку довжиною 1,5 метра;
• відсіки колони можна розділити по всій довжині на 2 або 3 частини за допомогою пластикового роздільника (код 01415).
Комплектація:
• стійка колони алюмінієва – 1 шт.;
• кришка колони алюмінієва – 2 шт.;
• напрямна телескопічна алюмінієва, довжина 2 метри – 1 шт.;
• кришка П-подібна для телескопічної напрямної, алюмінієва, 1,5 м – 2 шт.;
• пластина центральна сталева – 1 шт.;
• пластина стельова сталева – 1 шт.;
• накладка для телескопічної напрямної пластикова – 4 шт.;
• база на підлогу металева – 1 шт .;
• накладка лицьова на базу пластикова – 1 шт.;
• накладка внутрішня на базу – 2 шт.;
• ґвинт 5,5х32 мм – 6 шт.;
• болт шестигранний М8х30 – 2 шт.;
• ґвинт з внутрішнім шестигранником М8х16 мм для стельової пластини – 1 шт.;
• гайка М8 – 3 шт.;
• інструкція з монтажу.

Purpose:
• working space arrangement in the rooms where the working space is located far from the walls.
Installation conditions:
• the column is attached to the floor at 4 points and to the ceiling at 4 points. When being installed through a false ceiling, a 4.25 m column can be attached to a ceiling up to 4.55 m high, while a 3.05 m column can be attached to a ceiling up to 3.25 m high. At that, decorative ceiling lining pads are repositioned to the ceiling, where they conceal the gap around the column;
• the cables are routed to the column in corrugated pipes (laid on the floor or ceiling) or in a floor-mounted DKC cable trunk. The upper part of the column is hollow, with overall dimensions of 65 x 65 mm, which is enough to haul the cables down into the lower wiring part;
• wiring devices are installed using frameworks and frames that are used in ducts In-Liner Aero and In-Liner Front;
• it is recommended that the columns are grounded.
Characteristics:
• material of the rack and covers: aluminium;
• material of other components: steel, polypropylene, ABS plastic;
• wiring devices of Avanti, Brava and 45x45 mm series can be installed using frameworks and frames;
• wiring devices are installed on 2 sides: into the lower rack 2.7 m long in the columns 4.25 m high, and into the lower rack 1.5 m long in the columns 3.05 m high;
• column compartments can be separated into 2 or 3 parts throughout the length using a plastic divider (code 01415).
Scope of supply:
• column rack, aluminium – 1 pce.;
• column cover, aluminium – 2 pcs.;
• telescopic guide, aluminium, 2 m long – 1 pce.;
• U-shaped cover for the telescopic guide, aluminium, 1.5 m – 2 pcs.;
• middle plate, steel – 1 pce.;
• ceiling plate, steel – 1 pce.;
• lining pad for the telescopic guide, plastic – 4 pcs.;
• floor-mounted base, metal – 1 pce.;
• base-mounted face lining pad, plastic – 1 pce.;
• base-mounted interior lining pad – 2 pcs.;
• 5.5x32 mm screw – 6 pcs.;
• M8x30 hex bolt – 2 pcs.;
• M8x16 mm Allen screw for the ceiling plate – 1 pce.;
• M8 nut – 3 pcs.;
• installation manual.

ВИСОТА ТЕЛЕСКОПІЧНОЇ КОЛОНИ (В ЗБОРІ) TELESCOPIC COLUMN (ASSEMBLY) HEIGHT	РОЗМІР ПЕРЕТИНУ КОЛОНИ ПО МІСЦЮ МОНТАЖУ ЕВВ COLUMN CROSS-SECTION AT THE PLACE OF WIRING DEVICES INSTALLATION	РОЗМІРИ, мм DIMENSIONS, mm				ВИКОНАННЯ ПОВЕРХНІ SURFACE DESIGN	КОЛІР COLOUR	КОД CODE
m	mm	L	L1	L2	B			
2,7-4,25	120x120	4250	2740	1510	175	анодований алюміній anodized aluminium	сірий металік RAL 9006 / metallic grey RAL 9006	09551G
						порошкове забарвлення (муар) powder coating (ripple finish)	сірий металік RAL 9006 / metallic grey RAL 9006	09551
						анодований алюміній anodized aluminium	білий RAL 9016 / white RAL 9016	01051G
						порошкове забарвлення (муар) powder coating (ripple finish)	чорний RAL 9005 / black RAL 9005	01051
1,5-3,05	120x120	3050	1540	1510	175	анодований алюміній anodized aluminium	сірий металік RAL 9006 / metallic grey RAL 9006	01451G
						порошкове забарвлення (муар) powder coating (ripple finish)	сірий металік RAL 9006 / metallic grey RAL 9006	01451
						анодований алюміній anodized aluminium	білий RAL 9016 / white RAL 9016	01451
						порошкове забарвлення (муар) powder coating (ripple finish)	чорний RAL 9005 / black RAL 9005	01451

Пристрій натяжний для алюмінієвих телескопічних колон 3,05 і 4,25 м
Tensioner for 3.05 and 4.25 m aluminium telescopic columns

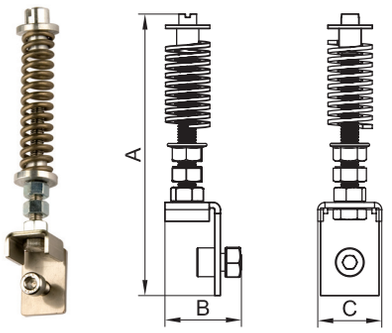

Призначення:
• монтаж телескопічної колони безгвинтовим способом за принципом врозпір між підлогою та стелею, тобто можна обійтися без свердління підлоги і стелі під кріплення. Пристрій дозволяє істотно економити час монтажу (скорочується у 4 разів в порівнянні зі звичайним процесом встановлення колон за допомогою метизів і дюбелів, при якому кожна колона прикручується до підлоги і стелі в 4 точках).
Монтаж:
• інструкція з монтажу поставляється в комплекті з натяжним пристроєм.

Purpose:
• the telescopic column allows screw-free installation by bracing between the floor and the ceiling, that is, you do not have to drill holes in the floor and ceiling during attachment. This results in a considerable reduction of installation time (which is 4 times shorter compared to conventional column installation using metalware and anchors, when each column is bolted on the floor and ceiling at 4 points).
Installation:
• the installation manual is supplied complete with a tensioner.

НАЙМЕНУВАННЯ NAME	РОЗМІРИ, мм DIMENSIONS, mm			ВАГА, кг/шт. WEIGHT, kg/unit	КОД CODE
	A	B	C		
Натяжний пристрій для телескопічних колон Tensioner for telescopic columns	152	34,5	28,9	0,2	09578R

Колона висотою 0,71 м
Column 0.71 m high

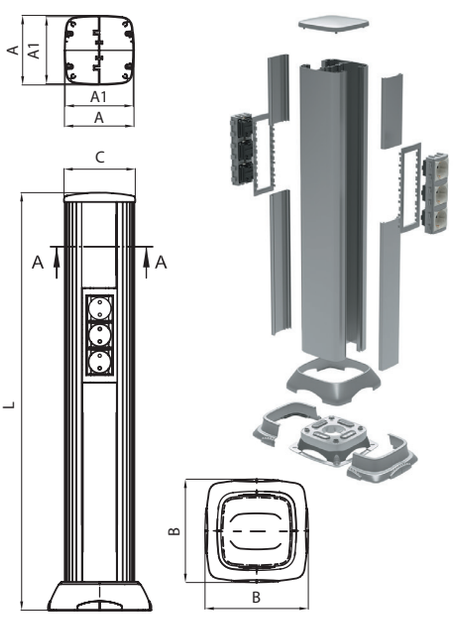

Призначення:
• організація робочих місць в приміщеннях, де робоче місце знаходиться далеко від стін.
Умови монтажу:
• колона кріпиться до підлоги в 4 точках;
• підведення кабелів за допомогою гофрованих труб або в підлоговому кабель-каналі ДКС;
• колони рекомендується заземлити;
• монтаж ЕВВ здійснюється за допомогою каркасів і рамок, які використовуються в коробах In-Liner Aero, In-Liner Front.
Варіанти наповнення колони електроустановочними виробами:
• встановити 3 рамки по 6 модулів кожна + 1 рамка на 2 модуля = разом по 20 модулів з кожної сторони колони = разом 40 мод.;
• 2 рамки по 6 модулів кожна + 2 рамки на 4 модуля кожна = разом по 20 модулів з кожної сторони колони = разом 40 мод.;
• 8 рамок по 2 модуля = разом по 16 модулів з кожної сторони колони = разом 32 мод.
Характеристики:
• матеріал стійки і кришок: алюміній;
• матеріал інших комплектуючих: сталь, поліпропілен, АБС-пластик;
• відсіки колони можна розділити по всій довжині на 2 або 3 частини за допомогою пластикового роздільника (код 01415);
• можна встановити ЕВВ серії Avanti, Brava і 45x45 мм за допомогою каркасів і рамок;
• ЕВВ монтуються з 2-х сторін в колоні висотою 0,71 м в стійку довжиною 0,65 метра;
• максимально можна поставити 20 модулів з кожного боку – разом 40 модулів.
Комплектація:
• стійка колони алюмінієва – 1 шт.;
• кришка колони алюмінієва – 2 шт.;
• заглушка торцева верхня пластик – 1 шт.;
• база на підлогу металева – 1 шт.;
• накладка лицьова на базу пластик – 1 шт.;
• накладка внутрішня на базу пластикова – 2 шт.;
• ґвинт – 4 шт.;
• інструкція з монтажу.

Purpose:
• working space arrangement in the rooms where the working space is located far from the walls.
Installation conditions:
• the column is attached to the floor at 4 points;
• the cables are routed to the column in corrugated pipes or in a floor-mounted DKC cable trunk;
• it is recommended that the columns are grounded;
• wiring devices are installed using frameworks and frames that are used in ducts In-Liner Aero and In-Liner Front.
Options of the column filling with wiring devices:
• install 3 frames with 6 modules per each + 1 frame per 2 modules = 20 modules in total on each column side = 40 modules in total;
• 2 frames with 6 modules per each + 2 frames, each one per 4 modules = 20 modules in total on each column side = 40 modules in total;
• 8 frames with 2 modules per each = 16 modules in total on each column side = 32 modules in total.
Characteristics:
• material of the rack and covers: aluminium;
• material of other components: steel, polypropylene, ABS plastic;
• column compartments can be separated into 2 or 3 parts throughout the length using a plastic divider (code 01415);
• wiring devices of Avanti, Brava and 45x45 mm series can be installed using frameworks and frames;
• wiring devices in a column 0.71 m high are mounted on 2 sides into a rack 0.65 long;
• maximum 20 modules can be installed on each side, 40 modules in total.
Scope of supply:
• column rack, aluminium – 1 pce.;
• column cover, aluminium – 2 pcs.;
• top end cap, plastic – 1 pce.;
• floor-mounted base, metal – 1 pce.;
• base-mounted face lining pad, plastic – 1 pce.;
• base-mounted interior lining pad – 2 pcs.;
• screw – 4 pcs.;
• installation manual.

ВИСОТА КОЛОНИ (В ЗБОРІ) COLUMN (ASSEMBLY) HEIGHT	РОЗМІР ПЕРЕТИНУ КОЛОНИ ПО МІСЦЮ МОНТАЖУ ЕВВ COLUMN CROSS-SECTION AT THE PLACE OF WIRING DEVICES INSTALLATION	РОЗМІРИ, мм DIMENSIONS, mm					ВИКОНАННЯ ПОВЕРХНІ SURFACE DESIGN	КОЛІР COLOUR	КОД CODE
m	mm	L	A	A1	B	C			
0,71	120x120	710	120	114	175,4	121,1	анодований алюміній anodized aluminium	сірий металік RAL 9006 / metallic grey RAL 9006	09591
							порошкове забарвлення (муар) powder coating (ripple finish)	сірий металік RAL 9006 / metallic grey RAL 9006	09594
								білий RAL 9016 / white RAL 9016	09592
								чорний RAL 9005 / black RAL 9005	09593

Колона висотою 0,5 м
Column 0.5 m high

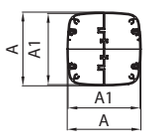

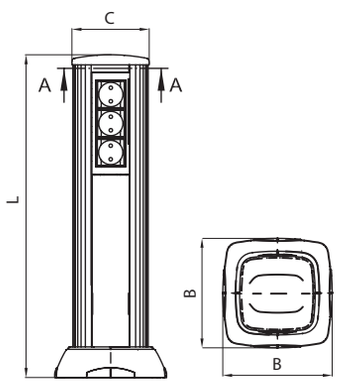

Призначення:
• організація робочих місць в приміщеннях, де робоче місце знаходиться далеко від стін.
Умови монтажу:
• колона кріпиться до підлоги в 4 точках;
• підведення кабелів за допомогою гофрованих труб або в підлоговому кабель-каналі ДКС;
• колони рекомендується заземлити;
• монтаж ЕВВ здійснюється за допомогою каркасів і рамок, які використовуються в коробах In-Liner Aero, In-Liner Front.
Варіанти наповнення колони електроустановочними виробами:
• встановити 5 рамок на 2 модуля кожна = разом по 10 модулів з кожної сторони колони = разом 20 модулів;
• встановити 3 рамки на 4 модуля кожна = разом по 12 модулів з кожної сторони колони = разом 24 модуля;
• встановити 2 рамки на 6 модулів кожна = разом по 12 модулів з кожної сторони колони = разом 24 модуля.
Характеристики:
• матеріал стійки і кришок: алюміній;
• матеріал інших комплектуючих: сталь, поліпропілен, АБС-пластик;
• відсіки колони можна розділити по всій довжині на 2 або 3 частини за допомогою пластикового роздільника (код 01415);
• можна встановити ЕВВ серії Avanti, Brava і 45x45 мм за допомогою каркасів і рамок;
• ЕВВ монтуються з 2-х сторін;
• максимально можливе поставити 12 модулів ЕВВ з кожного боку – разом 24 модуля.
Комплектація:
• стійка колони алюмінієва – 1 шт.;
• кришка колони алюмінієва – 2 шт.;
• заглушка торцева верхня пластик – 1 шт.;
• база на підлогу металева – 1 шт.;
• накладка лицьова на базу пластикова – 1 шт.;
• накладка внутрішня на базу пластикова – 2 шт.;
• ґвинт – 4 шт.;
• інструкція з монтажу.

Purpose:
• working space arrangement in the rooms where the working space is located far from the walls.
Installation conditions:
• the column is attached to the floor at 4 points;
• the cables are routed to the column in corrugated pipes or in a floor-mounted DKC cable trunk;
• it is recommended that the columns are grounded;
• wiring devices are installed using frameworks and frames that are used in ducts In-Liner Aero and In-Liner Front.
Options of the column filling with wiring devices:
• install 5 frames with 2 modules per each = 10 modules in total on each column side = 20 modules in total;
• install 3 frames with 4 modules per each = 12 modules in total on each column side = 24 modules in total;
• install 2 frames with 6 modules per each = 12 modules in total on each column side = 24 modules in total.
Characteristics:
• material of the rack and covers: aluminium;
• material of other components: steel, polypropylene, ABS plastic;
• column compartments can be separated into 2 or 3 parts throughout the length using a plastic divider (code 01415);
• wiring devices of Avanti, Brava and 45x45 mm series can be installed using frameworks and frames;
• wiring devices are mounted on 2 sides;
• maximum 12 modules of wiring devices can be installed on each side, 24 modules in total.
Scope of supply:
• column rack, aluminium – 1 pce.;
• column cover, aluminium – 2 pcs.;
• top end cap, plastic – 1 pce.;
• floor-mounted base, metal – 1 pce.;
• base-mounted face lining pad, plastic – 1 pce.;
• base-mounted interior lining pad – 2 pcs.;
• screw – 4 pcs.;
• installation manual.

ВИСОТА КОЛОНИ (В ЗБОРІ) COLUMN (ASSEMBLY) HEIGHT	РОЗМІР ПЕРЕТИНУ КОЛОНИ ПО МІСЦЮ МОНТАЖУ ЕВВ COLUMN CROSS-SECTION AT THE PLACE OF WIRING DEVICES INSTALLATION	РОЗМІРИ, мм DIMENSIONS, mm					ВИКОНАННЯ ПОВЕРХНІ SURFACE DESIGN	КОЛІР COLOUR	КОД CODE
m	mm	L	A	A1	B	C			
0,50	120x120	500	120	114	175,4	121,1	анодований алюміній anodized aluminium	сірий металік RAL 9006 / metallic grey RAL 9006	19551
							порошкове забарвлення (муар) powder coating (ripple finish)	сірий металік RAL 9006 / metallic grey RAL 9006	19554
								білий RAL 9016 / white RAL 9016	19552
								чорний RAL 9005 / black RAL 9005	19553

Заглушка запасна торцева для колон
Spare end cap for columns

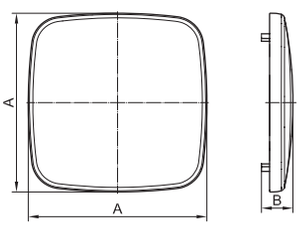

Призначення:
• заглушка телескопічної колони при необхідності використання її в якості звичайної стійки (без монтажу до стелі і без використання верхньої телескопічної частини колони);
• використання в якості запасної заглушки для мініколонн 0.7, 0.5, 0.35 або 0.25 метра.

Purpose:
• the end cap shall be used on a telescopic column, if the latter must be used as a conventional rack (without attachment to the ceiling, and without using the upper telescopic part of the column);
• can be used as a spare cap for 0.7, 0.5, 0.35 or 0.25 m mini columns.

РОЗМІРИ, мм DIMENSIONS, mm		КОЛІР COLOUR	КОД CODE
A	B		
121	21	сірий металік RAL 9006 / metallic grey RAL 9006	09591R
		білий RAL 9016 / white RAL 9016	09592R
		чорний RAL 9005 / black RAL 9005	09593R

Колона висотою 0,35 м
Column 0.35 m high

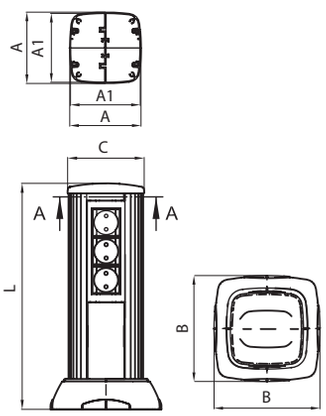

Призначення:
• організація робочих місць в приміщеннях, де робоче місце знаходиться далеко від стін.
Умови монтажу:
• колона кріпиться до підлоги в 4 точках;
• підведення кабелів за допомогою гофрованих труб або в підлоговому кабель-каналі ДКС;
• колони рекомендується заземлити;
• монтаж ЕВВ здійснюється за допомогою каркасів і рамок, які використовуються в коробах In-Liner Aero, In-Liner Front.
Варіанти наповнення колони електроустановочними виробами:
• встановити 1 рамку на 6 модулів + 1 рамку на 2 модуля = разом по 8 модулів з кожної сторони колони = разом 16 модулів;
• встановити 2 рамки на 4 модуля кожна = разом по 8 модулів з кожної сторони колони = разом 16 модулів;
• встановити 3 рамки на 2 модуля кожна = разом по 6 модулів з кожної сторони колони = разом 12 модулів.
Характеристики:
• матеріал стійки і кришок: алюміній;
• матеріал інших комплектуючих: сталь, поліпропілен, АБС-пластик;
• відсіки колони можна розділити по всій довжині на 2 або 3 частини за допомогою пластикового роздільника (код 01415);
• можна встановити ЕВВ серії Avanti, Brava і 45x45 мм за допомогою каркасів і рамок;
• ЕВВ монтуються з 2-х сторін;
• максимально можливо поставити по 8 модулів ЕВВ з кожного боку – разом 16 модулів.
Комплектація:
• стійка колони алюмінієва – 1 шт.;
• кришка колони алюмінієва – 2 шт.;
• заглушка торцева верхня пластик – 1 шт.;
• база на підлогу металева – 1 шт.;
• накладка лицьова на базу пластик – 1 шт.;
• накладка внутрішня на базу плас. – 2 шт.;
• ґвинт – 4 шт.
• інструкція з монтажу.

Purpose:
• working space arrangement in the rooms where the working space is located far from the walls.
Installation conditions:
• the column is attached to the floor at 4 points;
• the cables are routed to the column in corrugated pipes or in a floor-mounted DKC cable trunk;
• it is recommended that the columns are grounded;
• wiring devices are installed using frameworks and frames that are used in ducts In-Liner Aero and In-Liner Front.
Options of the column filling with wiring devices:
• install 1 frame with 6 modules + 1 frame per 2 modules = 8 modules in total on each column side = 16 modules in total;
• install 2 frames with 4 modules per each = 8 modules in total on each column side = 16 modules in total;
• install 3 frames with 2 modules per each = 6 modules in total on each column side = 12 modules in total.
Characteristics:
• material of the rack and covers: aluminium;
• material of other components: steel, polypropylene, ABS plastic;
• column compartments can be separated into 2 or 3 parts throughout the length using a plastic divider (code 01415);
• wiring devices of Avanti, Brava and 45x45 mm series can be installed using frameworks and frames;
• wiring devices are mounted on 2 sides;
• maximum 8 modules of wiring devices can be installed on each side, 16 modules in total.
Scope of supply:
• column rack, aluminium – 1 pce.;
• column cover, aluminium – 2 pcs.;
• top end cap, plastic – 1 pce.;
• floor-mounted base, metal – 1 pce.;
• base-mounted face lining pad, plastic – 1 pce.;
• base-mounted interior lining pad – 2 pcs.;
• screw – 4 pcs.;
• installation manual.

ВИСОТА КОЛОНИ (В ЗБОРІ) COLUMN (ASSEMBLY) HEIGHT	РОЗМІР ПЕРЕТИНУ КОЛОНИ ПО МІСЦЮ МОНТАЖУ ЕВВ COLUMN CROSS-SECTION AT THE PLACE OF WIRING DEVICES INSTALLATION	РОЗМІРИ, мм DIMENSIONS, mm					ВИКОНАННЯ ПОВЕРХНІ SURFACE DESIGN	КОЛІР COLOUR	КОД CODE
m	mm	L	A	A1	B	C			
0,35	120x120	350	120	114	175,4	121,1	анодований алюміній anodized aluminium	сірий металік RAL 9006 / metallic grey RAL 9006	19531
							порошкове забарвлення (муар) powder coating (ripple finish)	сірий металік RAL 9006 / metallic grey RAL 9006	19534
								білий RAL 9016 / white RAL 9016	19532
								чорний RAL 9005 / black RAL 9005	19533

Основа запасна для колон
Spare base for columns

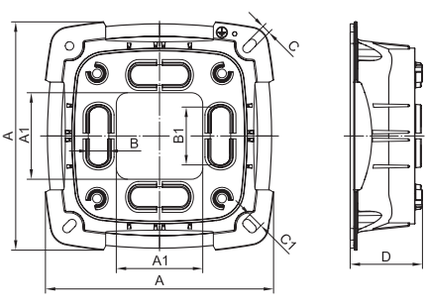

Призначення:
• використання в якості ремкомплекта для колон, пошкоджених в процесі експлуатації або при монтажі на нерівній поверхні.
Комплектація:
• база металева – 1 шт.;
• внутрішня накладка на базу – 2 шт.;
• лицьова накладка на базу – 1 шт.;
• ґвинти – 4 шт.

Purpose:
• to be used as a repair kit for columns that have been damaged during operating or during installation on an uneven surface.
Scope of supply:
• metal base – 1 pce.;
• base-mounted interior lining pad – 2 pcs.;
• base-mounted face lining pad – 1 pce.;
• screws – 4 pcs.

РОЗМІРИ, мм DIMENSIONS, mm							КОЛІР COLOUR	КОД CODE
A	A1	B	B1	C	C1	D		
161	61	13,3	40,8	6	11	51	сірий металік RAL 9006 / metallic grey RAL 9006	09591BR
							білий RAL 9016 / white RAL 9016	09592BR
							чорний RAL 9005 / black RAL 9005	09593BR

Колона висотою 0,25 м
Column 0.25 m high

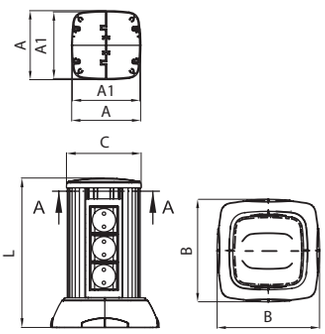

Призначення:
• організація робочих місць в приміщеннях, де робоче місце знаходиться далеко від стін.
Умови монтажу:
• колона кріпиться до підлоги в 4 точках;
• підведення кабелів за допомогою гофрованих труб або в підлоговому кабель-каналі ДКС;
• колони рекомендується заземлити;
• монтаж ЕВВ здійснюється за допомогою каркасів і рамок, які використовуються в коробах In-Liner Aero, In-Liner Front.
Варіанти наповнення колони електроустановочними виробами:
• встановити 1 рамку на 6 модулів = разом по 6 модулів з кожної сторони колони = разом 12 модулів;
• встановити 2 рамки на 2 модуля кожна = разом по 4 модуля з кожного боку колони = разом 8 модулів.
Характеристики:
• матеріал стійки і кришок: алюміній;
• матеріал інших комплектуючих: сталь, поліпропілен, АБС-пластик;
• відсіки колони можна розділити по всій довжині на 2 або 3 частини за допомогою пластикового роздільника (код 01415);
• можна встановити ЕВВ серії Avanti, Brava і 45x45 мм за допомогою каркасів і рамок;
• ЕВВ монтуються з 2-х сторін;
• максимально можливе поставити 6 модулів ЕВВ з кожного боку = разом 12 модулів.
Комплектація:
• стійка колони алюмінієва – 1 шт.;
• кришка колони алюмінієва – 2 шт.;
• заглушка торцева верхня пластик – 1 шт.;
• база на підлогу металева – 1 шт.;
• накладка лицьова на базу пластик – 1 шт.;
• накладка внутрішня на базу пластикова – 2 шт.;
• ґвинт – 4 шт.
• інструкція з монтажу.

Purpose:
• working space arrangement in the rooms where the working space is located far from the walls.
Installation conditions:
• the column is attached to the floor at 4 points;
• the cables are routed to the column in corrugated pipes or in a floor-mounted DKC cable trunk;
• it is recommended that the columns are grounded;
• wiring devices are installed using frameworks and frames that are used in ducts In-Liner Aero and In-Liner Front.
Options of the column filling with wiring devices:
• install 1 frame with 6 modules = 6 modules in total on each column side = 12 modules in total;
• install 2 frames with 2 modules per each = 4 modules in total on each column side = 8 modules in total.
Characteristics:
• material of the rack and covers: aluminium;
• material of other components: steel, polypropylene, ABS plastic;
• column compartments can be separated into 2 or 3 parts throughout the length using a plastic divider (code 01415);
• wiring devices of Avanti, Brava and 45x45 mm series can be installed using frameworks and frames;
• wiring devices are mounted on 2 sides;
• maximum 6 modules of wiring devices can be installed on each side = 12 modules in total.
Scope of supply:
• column rack, aluminium – 1 pce.;
• column cover, aluminium – 2 pcs.;
• top end cap, plastic – 1 pce.;
• floor-mounted base, metal – 1 pce.;
• base-mounted face lining pad, plastic – 1 pce.;
• base-mounted interior lining pad – 2 pcs.;
• screw – 4 pcs.;
• installation manual.

ВИСОТА КОЛОНИ (В ЗБОРІ) COLUMN (ASSEMBLY) HEIGHT	РОЗМІР ПЕРЕТИНУ КОЛОНИ ПО МІСЦЮ МОНТАЖУ ЕВВ COLUMN CROSS-SECTION AT THE PLACE OF WIRING DEVICES INSTALLATION	РОЗМІРИ, мм DIMENSIONS, mm					ВИКОНАННЯ ПОВЕРХНІ SURFACE DESIGN	КОЛІР COLOUR	КОД CODE
m	mm	L	A	A1	B	C			
0,25	120x120	250	120	114	175,4	121,1	анодований алюміній anodized aluminium	сірий металік RAL 9006 / metallic grey RAL 9006	19521
							порошкове забарвлення (муар) powder coating (ripple finish)	сірий металік RAL 9006 / metallic grey RAL 9006	19524
								білий RAL 9016 / white RAL 9016	19522
								чорний RAL 9005 / black RAL 9005	19523

Таблиця підбору
Selection table

Таблиця підбору аксесуарів для колон
Table for selection of column accessories

ВИД APPEARANCE	НАЗВА АКСЕСУАРІВ ACCESSORY NAME	КОД / CODE БІЛИЙ WHITE	 СРІБЛЯСТИЙ МЕТАЛІК SILVER METALLIC	 ЧОРНИЙ BLACK
	Пристрій натяжний для телескопічних колон Tensioner for telescopic columns	09578R	09578R	09578R
	Заглушка торцева для колон запасна Spare end cap for columns	09592R	09591R	09593R
	Основа для колон запасна Spare base for columns	09592BR	09591BR	09593BR
	Рамка універсальна на 2 модуля (для монтажу розеток Brava або 45x45; зовнішні розміри 77x63 мм) All-purpose 2-module frame (for installation of Brava or 45x45 sockets; outer dimensions 77x63 mm)	F00011	F00011G	F00011B
	Рамка універсальна на 4 модуля (для монтажу розеток Brava або 45x45; зовнішні розміри 130x63 мм) All-purpose 4-module frame (for installation of Brava or 45x45 sockets; outer dimensions 130x63 mm)	F00013	F00013G	F00013B
	Рамка універсальна на 6 модулів (для монтажу розеток Brava або 45x45; зовнішні розміри 184x63 мм) UAll-purpose 6-module frame (for installation of Brava or 45x45 sockets; outer dimensions 184x63 mm)	F00015	F00015G	F00015B
	Рамка-супорт на 2 модуля (для монтажу розеток Avanti) 2-module support frame (for installation of Avanti sockets)	4400912	4404912	4402912
	Рамка-супорт на 4 модуля (для монтажу розеток Avanti) 4-module support frame (for installation of Avanti sockets)	4400914	4404914	4402914
	Рамка-супорт на 6 модуля (для монтажу розеток Avanti) 6-module support frame (for installation of Avanti sockets)	4400916	4404916	4402916
	Каркас під 2 модуля електровстановлювальних виробів серій 45x45 Framework for 2 modules of wiring devices of 45x45 series	F0000L	–	–
	Колодка сполучна з 2 отворами (для з'єднання 2 проводів перетином 2-6 мм²; U ном. 450В) Terminal strip with 2 slots (for connection of 2 wires with a cross-section of 2-6 mm²; U rated = 450 V)	B42	B42	B42
	Колодка сполучна з 5 отворами (для 5-ти проводів 4-6 мм² або 10 проводів 2,5 мм²; U ном. 450В) Terminal strip with 5 slots (for 5 wires with a cross-section of 4-6 mm², or 10 wires with a cross-section of 2.5 mm²; U rated = 450 V)	B65	B65	B65
	Роздільник SEP-N60 / 50 (сепаратор; для поділу однієї або обох секцій колони на 2 або 3 підсекції) Divider SEP-N60 / 50 (separator; for separation of one or both column sections into 2 or 3 subsections)	01415	01415	01415
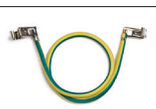	Провід заземлення з клемами (для заземлення кришок на стійку колони; довжина 300 мм; колір жовто-зелений) Earthing wire with terminals (for covers connection to column rack ground; 300 mm long; green and yellow)	E0001C	E0001C	E0001C
	Підлоговий кабельний канал CSP-F з перетином 75x17 мм Floor-mounted cable trunk CSP-F with a cross-section of 75x17 mm	01331	01332	01333

Організація робочих місць в алюмінієвих колонах In-liner Aero (EBB Avanti)
Workingspacearrangementinaluminiumcolumns In-liner Aero (Avantiwiringdevices)

Для організації робочого місця в алюмінієвих колонах електровстановлювальні вироби (ЕВВ) необхідно замкнути в каркас (каркас є частиною рамки-супорта, ЕВВ серії Avanti замикаються спереду). Якщо каркасів більше одного, то необхідно з'єднати каркаси між собою, а потім підключити кабелі до ЕВВ. Далі каркаси з ЕВВ замкнути всередину колони і встановити рамку.

ВАЖЛИВО: Для ЕВВ серії Avanti потрібні спеціальні рамки-супорти (в комплекті каркас і рамка)! У комплект поставки колон не входять.

To arrange working space in aluminium columns, the wiring devices must be fitted into a framework (the framework is part of the support frame; wiring devices of Avanti series are fitted at the front). If there are multiple frameworks, first interconnect the frameworks, and then connect the cables to the wiring devices. After that, fit the frameworks with wiring devices into the column and install the frame.

IMPORTANT: Wiring devices of Avanti series require special support frames (these devices come with a framework and a frame)! They are not provided with columns.

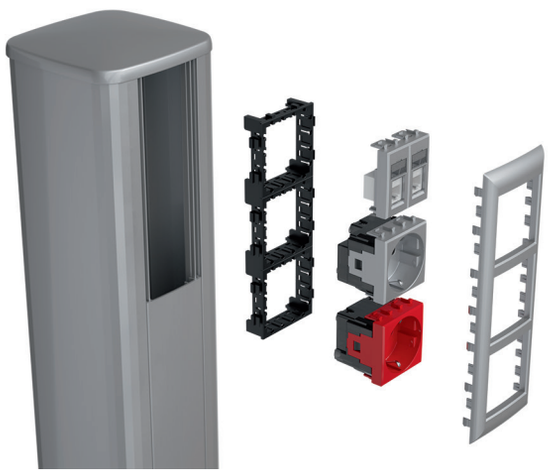

Варіанти організації робочих місць в колонах (розетки серії Avanti).
Options of working space arrangement in columns (sockets of Avanti series).

ПрАТ «Діелектричні кабельні системи України»

Україна, м. Київ, 02132, вул. Дніпровська набережна, 26-Ж
тел.: +38 (044) 496-18-45
www.dkc.ua

Dielectric Cable Systems of Ukraine PJSC

26Zh Dniprovska naberezhna str., Kyiv, 02132, Ukraine
Tel.: +38 (044) 496-18-45
www.dkc.ua